パーツブック
PARTS BOOK

GTX pro Bulk

ガーメントプリンター
GARMENT PRINTER

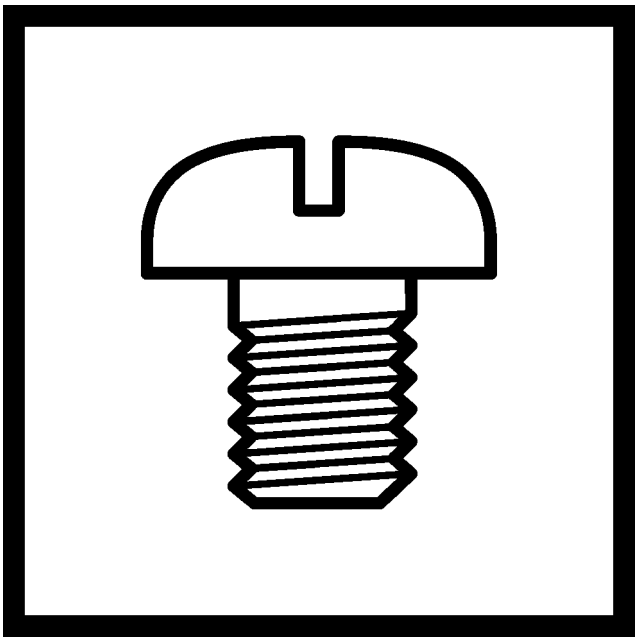

brother

The latest parts information, refer to the Parts Navigation. http://partsbook.brother.co.jp/partsnavi/eng/

パーツブックご利用に際して

1. この本は、2024年7月のデータに基づいて作成されたものです。
2. 部品は予告なしに設計変更される場合があります。
3. 組単位で補給する部品は、破線で示してあります。
4. イラスト中で数字(REF.NO)に“＋”がついている部品は、機種または仕様により異なります。
   詳細は、リストを参照してください。

目　　次

A. フレーム関係 1
B. カバー関係 3
C. プラテン関係 7
D. キャリッジ関係 9
E. メンテナンス関係 13
F1. インク供給 17
F2. インク供給 19
G1. 下部ユニット関係 23
G2. 下部ユニット関係 27
H. 電装品関係 29
J. 操作パネル関係 31
K. 付属品関係 33
Co. 消耗品とオプション部品 35
Wa1. 警告ラベル 37
Wa2. 警告ラベル 38
Wa3. 警告ラベル 39
Wa4. 警告ラベル 40
索引 41

Notes for using this parts book

1. This book was prepared based on information available in July 2024.
2. Parts are subject to changes in design without prior notice.
3. Parts supplied as complete assemblies are circled by a dotted line.
4. The part which has the symbol "+" on its number (REF.NO) in the figure differs depending on the machine model or specification. For details, refer to the parts list.

CONTENTS

A. Frame mechanism 1
B. Cover mechanism 3
C. Platen mechanism 7
D. Carriage mechanism 9
E. Maintenance mechanism 13
F1. Ink supply mechanism 17
F2. Ink supply mechanism 19
G1. Tank unit mechanism 23
G2. Tank unit mechanism 27
H. Power supply equipment 29
J. Operation panel 31
K. Accessories 33
Co. Consumables & Option parts 35
Wa1. Warning labels 37
Wa2. Warning labels 38
Wa3. Warning labels 39
Wa4. Warning labels 40
Index 41

A. フレーム関係 / Frame mechanism

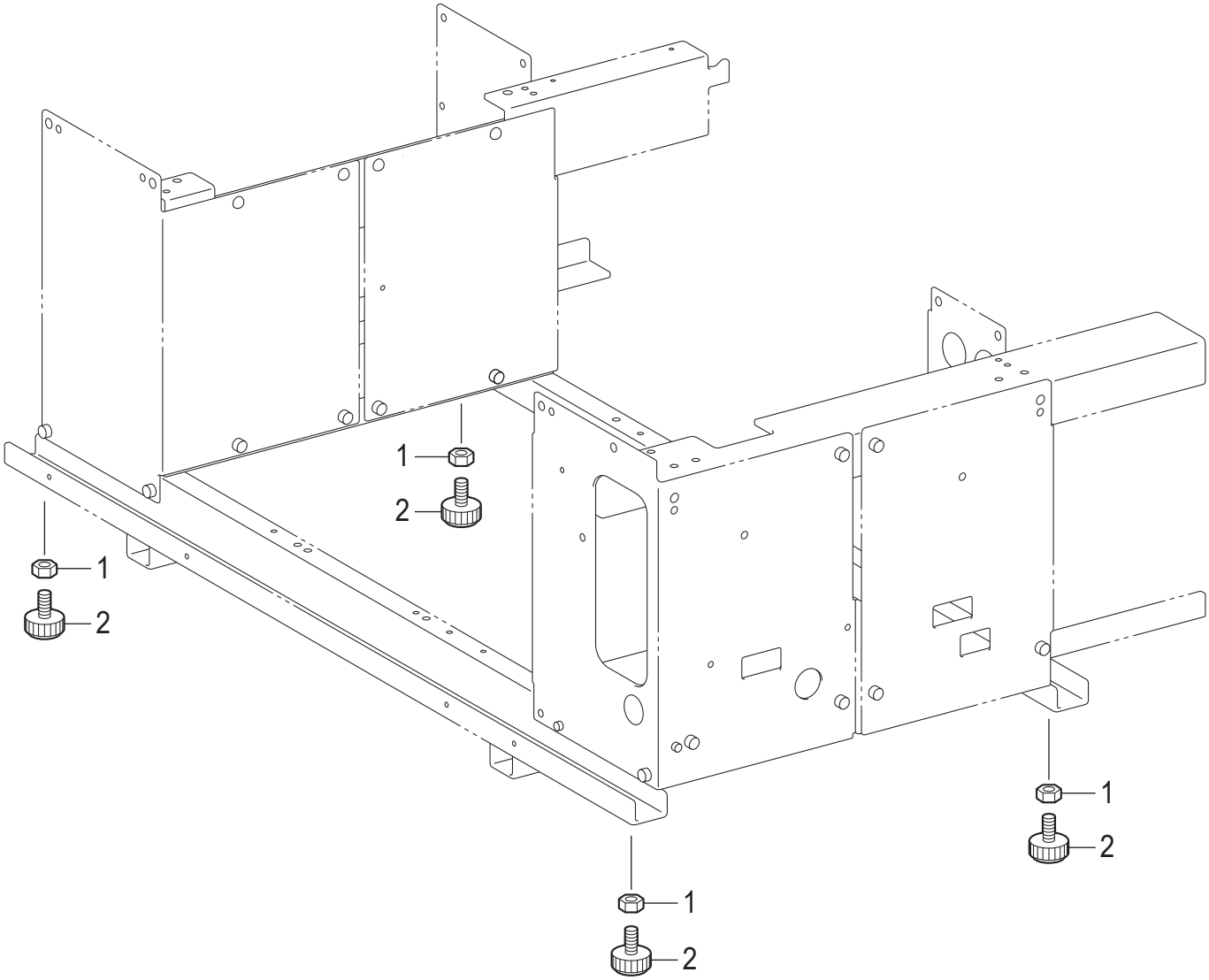

GTX pro Bulk-052

A. フレーム関係 / Frame mechanism

REF.NO	CODE	Q'TY	品名	NAME OF PARTS	RM
1	021100206	4	2シュナット10	NUT 2 M10	
2	SB2720101	4	アジャスタ-	ADJUSTER	

B. カバー関係 / Cover mechanism

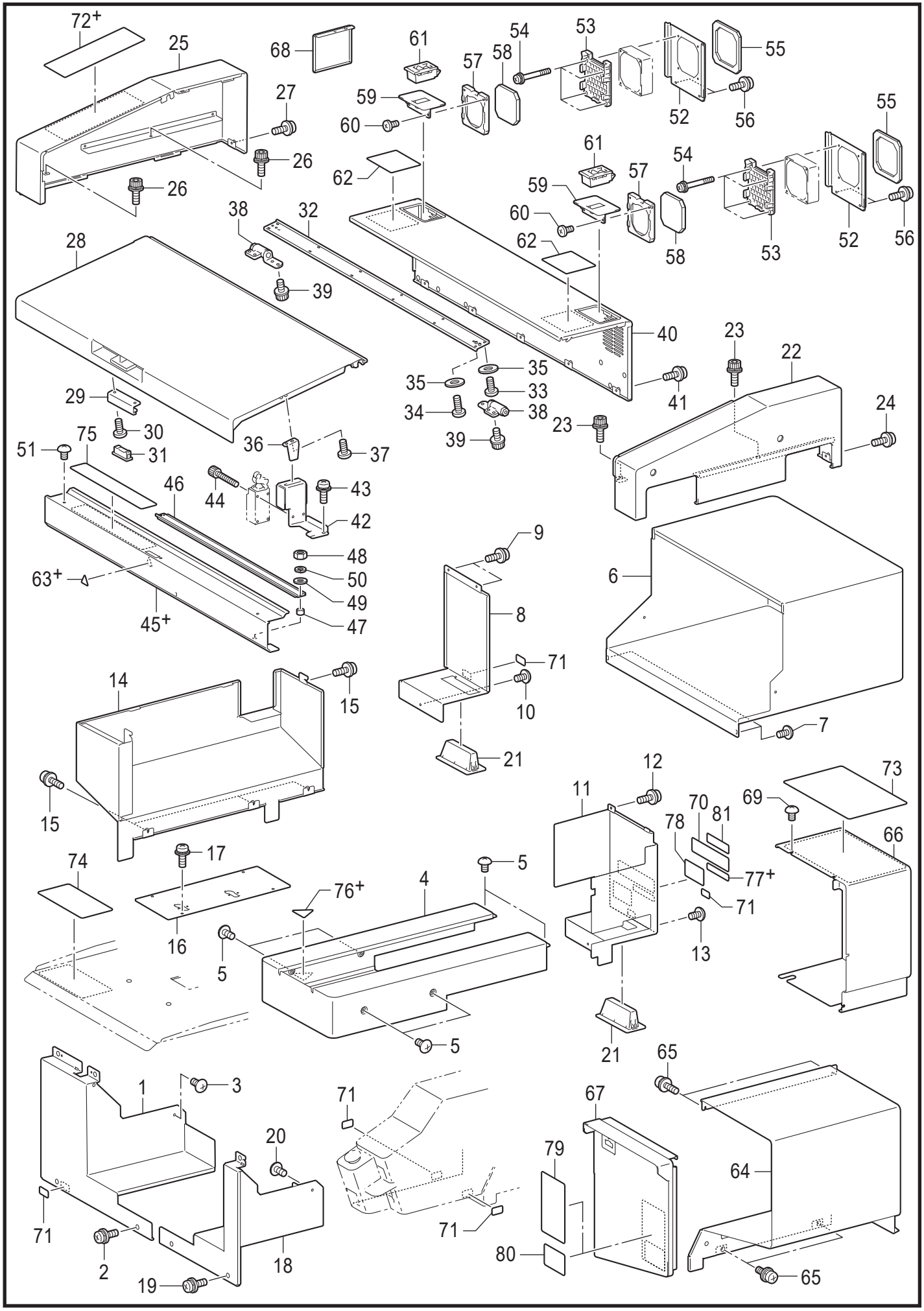

GTX pro Bulk-053

B. カバー関係 / Cover mechanism

REF.NO	CODE	Q'TY	品名	NAME OF PARTS	RM
1	SC0546001	1	カバーDL A	COVER DL A	
2	SB4606001	4	+ナベザクミ4X10DB	SCREW PAN (S/P WASHER) M4X10	
3	008400607	1	+トラスコ4X6	SCREW TRUSS M4X6	
4	SB5583001	1	カバーPF	COVER PF	
5	008400607	6	+トラスコ4X6	SCREW TRUSS M4X6	
6	SB5584001	1	カバーPB	COVER PB	
7	008400607	2	+トラスコ4X6	SCREW TRUSS M4X6	
8	SB5585001	1	カバーDBL	COVER DBL	
9	SB4606001	2	+ナベザクミ4X10DB	SCREW PAN (S/P WASHER) M4X10	
10	008400607	1	+トラスコ4X6	SCREW TRUSS M4X6	
11	SC1407001	1	カバーDBR A	COVER DBR A	
12	SB4606001	1	+ナベザクミ4X10DB	SCREW PAN (S/P WASHER) M4X10	
13	008400607	1	+トラスコ4X6	SCREW TRUSS M4X6	
14	SB5587001	1	カバ−L	COVER L	
15	SB4606001	5	+ナベザクミ4X10DB	SCREW PAN (S/P WASHER) M4X10	
16	SC0601001	1	カバ−メンテDGTXA	COVER MENT D GTXA	
17	SB4606001	4	+ナベザクミ4X10DB	SCREW PAN (S/P WASHER) M4X10	
18	SC0547001	1	カバーDR A	COVER DR A	
19	SB4606001	3	+ナベザクミ4X10DB	SCREW PAN (S/P WASHER) M4X10	
20	008400607	1	+トラスコ4X6	SCREW TRUSS M4X6	
21	SB6226001	2	トツテ	HANDLE	
22	SB5350101	1	カバーUR	COVER UR	
23	S55479001	2	アナボルトザクミ4X8	BOLT SOCKET (S/P WASHER) M4X8	
24	SB4606001	1	+ナベザクミ4X10DB	SCREW PAN (S/P WASHER) M4X10	
25	SB5351101	1	カバーUL	COVER UL	
26	S55479001	2	アナボルトザクミ4X8	BOLT SOCKET (S/P WASHER) M4X8	
27	SB4606001	1	+ナベザクミ4X10DB	SCREW PAN (S/P WASHER) M4X10	
28	SB8376201	1	カバーUFサブクミ	COVER UF SUB ASSY	
29	SB5354101	1	マグネットキャッチホジイタ	MAGNETIC CATCHES SUPPORT PLATE	
30	085300816	2	バインドPタイト3X8	TAPTITE BIND P M3X8	
31	SB5366001	1	マグネットキャッチ	MAGNETIC CATCHES	
32	SB5355001	1	ステーカバーUF	STAY COVER UF	
33	085300816	6	バインドPタイト3X8	TAPTITE BIND P M3X8	
34	085301016	6	バインドPタイト3X10	TAPTITE BIND P M3X10	
35	026030236	12	ヒラザガネミガキ3	WASHER PLAIN M 3	
36	SB5356001	1	スイッチドグ	SWITCH DOG	
37	085301016	2	バインドPタイト3X10	TAPTITE BIND P M3X10	
38	SB5367001	2	トルクヒンジ	TORQUE HINGE	
39	S55481001	8	アナボルトザクミ4X12	BOLT SOCKET (S/P WASHER)M4X12	
40	SC0471001	1	カバーUB A	COVER UB A	
41	SB4606001	5	+ナベザクミ4X10DB	SCREW PAN (S/P WASHER) M4X10	
42	SB5358001	1	スイッチホルダ	SWITCH HOLDER	
43	SB4606001	2	+ナベザクミ4X10DB	SCREW PAN (S/P WASHER) M4X10	
44	018402536	2	アナボルト4X25	BOLT SOCKET M4X25	
			<中国向以外>	**<Except for China>**	
45+	SC0472001	1	エンコーダカバーF PRO	ENCODER COVER F PRO	
			<中国向>	**<For China only>**	
45+	SC1701001	1	エンコーダカバーF PRO/C	ENCODER COVER F PRO/CN	
46	SC0179001	1	スポンジホジイタクミ	SPONGE SUPPORT PLATE ASSY	
47	SC0181001	2	スペーサー	SPACER	
48	021300206	2	2シュナット3	NUT 2 M3	
49	026030236	2	ヒラザガネミガキ3	WASHER PLAIN M3	
50	028030243	2	バネザガネ2−3	WASHER, SPRING 2-3	
51	008400607	3	+トラスコ4X6	SCREW TRUSS M4X6	
52	SB5360001	2	ファンブラケット	FAN BRACKET	
53	SB5361001	2	ファンガード	FAN GUARD	
54	0A4404006	8	+ナベザクミ4X40DA	SCREW PAN (S/P WASHER) M4X40	
55	SB5362001	2	スポンジシートX	SPONGE SHEET X	
56	SB4606001	4	+ナベザクミ4X10DB	SCREW PAN (S/P WASHER) M4X10	
57	SB5363001	2	フィルターカバー	FILTER COVER	

B. カバー関係 / Cover mechanism

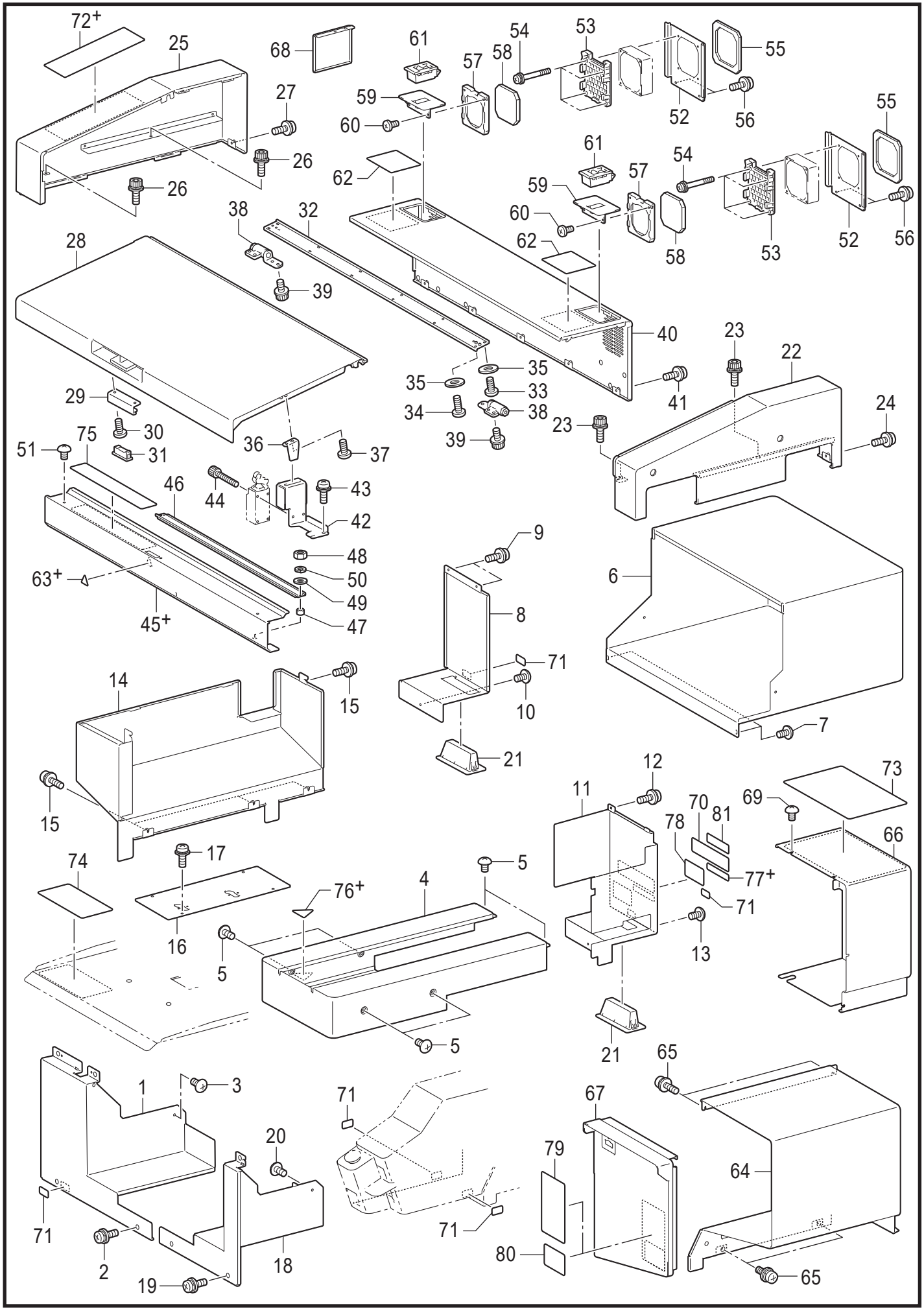

GTX pro Bulk-053

B. カバー関係 / Cover mechanism

REF.NO	CODE	Q'TY	品名	NAME OF PARTS	RM
58	SB7007001	1	ファンフィルターセット（2個組）	FAN FILTER SET(2 pcs)	
59	SC0473001	2	フィルタカバーシジイタ A	FILTER COVER SUPPORT PLATE A	
60	085300816	4	バインドPタイト3X8	TAPTITE BIND P M3X8	
61	SB6617001	2	ラッチスベリドメクミ	LATCHES NON-SLIP ASSY	
62	SC0043101	2	ラベルカイテン	LABEL ROTATION	
			<中国向以外>	**<Except for China>**	
63+	SC0265001	1	ラベルケガ	LABEL INJURY	
			<中国向>	**<For China only>**	
63+	SC0041001	1	ラベルケガ	LABEL INJURY	
64	SC2533001	1	カートリッジカバーA ASSY	CARTRIDGE COVER A ASSY	
65	SB4606001	4	+ナベザクミ4X10DB	SCREW PAN (S/P WASHER) M4X10	
66	SC0477001	1	カートリッジカバーA B	CARTRIDGE COVER A B	
67	SC0474001	1	カートリッジカバーF	CARTRIDGE COVER F	
68	SC0478001	1	カバーセンジョウ	COVER WASHING	
69	008400807	4	+トラスコ4X8	SCREW TRUSS M4X8	
70	SB8096101	1	ラベルカンデン6カコク	LABEL ELECTRICAL SHOCK 36X150	
71	SB5863001	5	トッテラベル	HANDLE POSITION LABEL	
			<中国向以外>	**<Except for China>**	
72+	SB6497301	1	ラベルインク230X80	LABEL INK 230X80	
			<中国向>	**<For China only>**	
72+	SC1615001	1	ラベルメノケガ	LABEL EYE INJURY	
73	SB6498201	1	ラベルセッチ275X170	LABEL SETTING 275X170	
74	SB2957401	1	ラベルプラテンチュウイ	LABEL PLATEN INJURY	
75	SC1612001	1	メンテチュウイラベルGTXA	MAINTE CAUTION LABEL GTXA	
			<中国向以外>	**<Except for China>**	
76+	SC0265002	1	ラベルケガ	LABEL INJURY	
			<中国向>	**<For China only>**	
76+	SC0041002	1	ラベルケガ	LABEL INJURY	
			<日本向>	**<For Japan only>**	
77+	SA9220001	1	VCCIラベル	VCCI LABEL	
			<欧州向>	**<For Europe only>**	
77+	SB2243101	1	ラベルPEクラスI14X88	LABEL PE CLASS I 14X88	
			<中国、欧州向>	**<For China and Europe>**	
78	SC1689101	1	ラベルチャイナ10WEEE	LABEL CHN 10 AND WEEE GTX422	
			<中国向以外>	**<Except for China>**	
79	SC1325001	1	ラベルメノケガ	LABEL EYE INJURY	
			<中国向>	**<For China only>**	
80	SC1615001	1	ラベルメノケガ	LABEL EYE INJURY	
			<北米、欧州、豪州向>		
81	SC6835001	1	ラベルカンデン24X96	LABEL ELECTRICAL SHOCK 24X96	

C. プラテン関係 / Platen mechanism

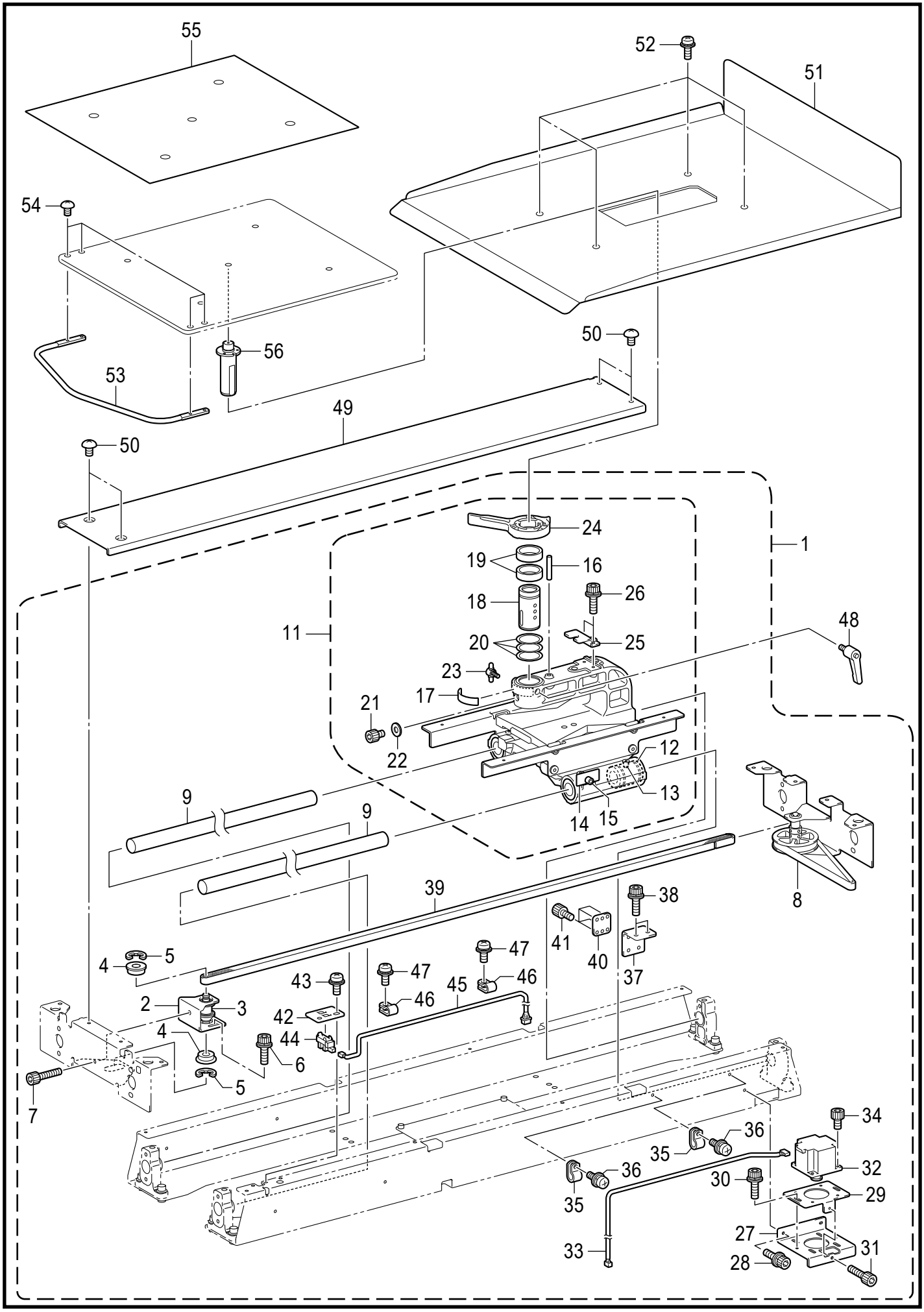

GTX pro Bulk-262

C. プラテン関係 / Platen mechanism

REF.NO	CODE	Q'TY	品名	NAME OF PARTS	RM
1	SB2186201	1	プラテンユニット	PLATEN UNIT	
2	SB2193001	1	プーリーダイ	PULLEY BASE	
3	SB2194001	1	プーリージクF	PULLEY SHAFT F	
4	070688850	2	Rタマジクウケ688ZZ	BALL BEARING RADIAL 688ZZ	
5	048060346	2	トメワE6	RETAINING RING E6	
6	S55481001	2	アナボルトザクミ4X12	BOLT SOCKET (S/P WASHER)M4X12	
7	018402036	1	アナボルト4X20	BOLT SOCKET M4X20	
8	SB2198101	1	プーリーササエイタRクミ	PULLEY SUPPORT PLATE R ASSY	
9	SB2205001	2	プラテンガイドシャフト	PLATEN GUIDE SHAFT	
11	SB2206001	1	プラテンアームクミ	PLATEN ARM ASSY	
12	SB5107001	4	ボールブッシュ20	BALL BUSH 20	
13	012500536	4	アナヒラ5X5	SET SCREW SOCKET (FT) M5X5	
14	SB2208001	1	センサードグ	SENSOR DOG	
15	018400836	1	アナボルト4X8	BOLT SOCKET M4X8	
16	047603642	1	スプリングピンAW6	PIN SPRING ROLL AW6	
17	SB6482001	1	タカサメモリシール	HEIGHT SCALE LABEL	
18	SB6483001	1	プラテンジクウケ	BUSH PLATEN SHAFT	
19	SB6484001	2	タカサチョウセツカラー	HEIGHT ADJUST COLLOR	
20	SB6487001		タカサチョウセツスペーサ	HEIGHT ADJUST SPACER	
21	018400536	1	アナボルト4X5	BOLT SOCKET M4X5	
22	026040236	1	ヒラザガネミガキ4	WASHER PLAIN M 4	
23	SB9045001	1	ジクウケホジネジクミ	BUSH SUPPORT SCREW ASSY	
24	SB6485001	1	タカサチョウセツレバー	HEIGHT ADJUST LEVER	
25	SB6481001	1	プラテンイチギメイタ	PLATEN POSITIONING PLATE	
26	S55481001	2	アナボルトザクミ4X12	BOLT SOCKET (S/P WASHER)M4X12	
27	SB2212001	1	モーターベース	MOTOR BASE	
28	S55481001	2	アナボルトザクミ4X12	BOLT SOCKET (S/P WASHER)M4X12	
29	SB2213001	1	モータートリツケイタ	MOTOR BRACKET	
30	S55481001	2	アナボルトザクミ4X12	BOLT SOCKET (S/P WASHER)M4X12	
31	018402036	1	アナボルト4X20	BOLT SOCKET M4X20	
32	SB5345001	1	プラテンパルスモ−タ	PLATEN PULSE MOTOR	
33	SB5614001	1	プラテンモータハーネス	HARNESS PLATEN MOTOR	
34	018400836	4	アナボルト4X8	BOLT SOCKET M4X8	
35	S00480000	1	コ−ドホルダ#5	CORD HOLDER 5N	
36	0A5400806	1	+ナベザクミ4X8DB	SCREW PAN (S/P WASHER) M4X8	
37	SB2214001	1	ベルトトリツケイタ	BELT SETTING PLATE	
38	S55481001	2	アナボルトザクミ4X12	BOLT SOCKET (S/P WASHER)M4X12	
39	SB5106001	1	プラテンベルト	PLATEN BELT	
40	SB2615001	1	ベルトホルダ	BELT HOLDER	
41	018400836	4	アナボルト4X8	BOLT SOCKET M4X8	
42	SB2215001	1	センサーホルダ	SENSOR HOLDER	
43	0A5400806	1	+ナベザクミ4X8DB	SCREW PAN (S/P WASHER) M4X8	
44	LG2239001	1	PHINTSG−2482A	PHOTO INTERRUPTER:SG-2482A	
45	SB5068001	1	プラテンゲンテンハーネス	HARNESS PLATEN ORG	
46	S10243000	2	ナイロンクランプNK−3N	CORD HOLDER:NK-3N	
47	0A5400806	2	+ナベザクミ4X8DB	SCREW PAN (S/P WASHER) M4X8	
48	SB3080001	1	クランプレバーM6L15	CLAMP LEVER M6L15	
49	SB2203001	1	カバーPC	COVER PC	
50	008400607	4	+トラスコ4X6	SCREW TRUSS M4X6	
51	SB2502001	1	Tシャツトレイ	T-SHIRT TRAY	
52	SB4606001	4	+ナベザクミ4X10DB	SCREW PAN (S/P WASHER) M4X10	
53	SA5622001	1	シヨルダ−バ−	SHOULDER BAR	
54	008400806	4	+トラスコ4X8	SCREW TRUSS M4X8	
55	SB6667001	1	プラテンシート	PLATEN SHEET	
56	SB5601101	1	プラテンジク	PLATEN SHAFT	

D. キャリッジ関係 / Carriage mechanism

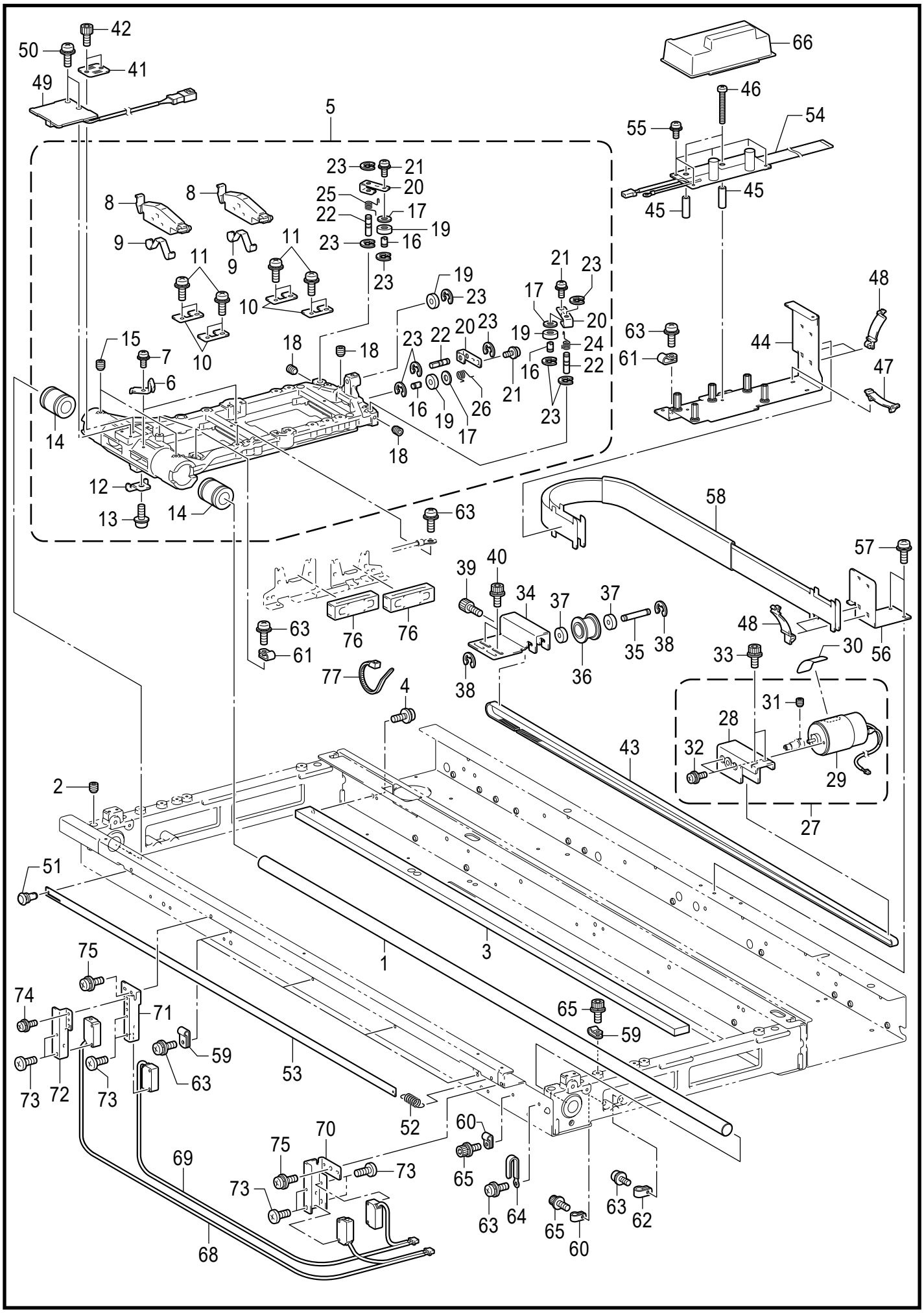

D. キャリッジ関係 / Carriage mechanism

REF.NO	CODE	Q'TY	品名	NAME OF PARTS	RM
1	SB5109001	1	キャリッジガイドシャフト	CARRIAGE GUIDE SHAFT	
2	012500533	1	アナヒラ5X5	SET SCREW SOCKET (FT) M5X5	
3	SB5112001	1	ローラガイド	ROLLER GUIDE	
4	0A5401006	6	+ナベザクミ4X10DB	SCREW PAN (S/P WASHER) M4X10	
5	SB5474001	1	キャリッジユニットサブクミ	CARRIAGE UNIT SUB ASSY	
6	SB5133001	2	ヘッドオシバネ	SPRING PLATE	
7	0A5300606	2	+ナベザクミ3X6DB	SCREW PAN (S/P WASHER) M3X6	
8	SB5134001	2	ヘッドオサエ	HEAD CLAMP	
9	SB5135001	2	ヘッドオサエバネ	HEAD SUPPORT SPRING	
10	SB5136001	4	クランプオサエイタ	CLAMP SUPPORT PLATE	
11	0A5401006	8	+ナベザクミ4X10DB	SCREW PAN (S/P WASHER) M4X10	
12	SB5137001	1	メンテナンスストッパ	STOPPER MAINTENANCE	
13	0A5401006	1	+ナベザクミ4X10DB	SCREW PAN (S/P WASHER) M4X10	
14	SB5156001	2	ボールブッシュ16	LINEAR BUSH 16	
15	012500533	2	アナヒラ5X5	SET SCREW SOCKET (FT) M5X5	
16	SB5113001	3	ローラジク6X11	ROLLER SHAFT 6X11	
17	026060133	3	ヒラザガネコガタ6	WASHER PLAIN S 6	
18	012500533	4	アナヒラ5X5	SET SCREW SOCKET (FT) M5X5	
19	SB7210001	4	ローラベアリング	ROLLER BEARING	
20	SB5114001	3	ローラブラケット	ROLLER BRACKET	
21	0A5300606	3	+ナベザクミ3X6DB	SCREW PAN (S/P WASHER) M3X6	
22	SB5115001	3	ローラジク6X22	ROLLER SHAFT 6X22	
23	048050343	10	トメワE5	RETAINING RING E5	
24	SB5116001	1	ローラバネR3	SPRING ROLLER R3	
25	SB5117001	1	ローラバネL3	SPRING ROLLER L3	
26	SB5118001	1	ローラバネ	SPRING ROLLER	
27	SB5119001	1	CRドライブユニットクミ	CR DRIVE UNIT ASSY	
28	SB5120001	1	キャリッジモータホルダ	CARRIAGE MOTOR HOLDER	
29	SB5325001	1	CRモータGTXクミ	CR MOTOR GTX ASSY	
30	SA5884001	1	コウオンラベル	HIGH TEMP LABEL	
31	012300433	1	アナヒラ3X4	SET SCREW SOCKET (FT) M3X4	
32	0A5300606	2	+ナベザクミ3X6DB	SCREW PAN (S/P WASHER) M3X6	
33	S55479001	2	アナボルトザクミ4X8	BOLT SOCKET (S/P WASHER) M4X8	
34	SB5123001	1	プーリダイ	PULLEY BASE	
35	SB5124001	1	プーリジク	PULLEY SHAFT	
36	SB5125001	1	キャリッジローラF	CARRIAGE ROLLER F	
37	070694800	2	Rタマジクウケ694ZZ	BALL BEARING RADIAL 694ZZ	
38	048030343	2	トメワE3	RETAINING RING E3	
39	018402033	1	アナボルト4X20	BOLT SOCKET M4X20	
40	S55479001	2	アナボルトザクミ4X8	BOLT SOCKET (S/P WASHER) M4X8	
41	SB5126001	1	ベルトホルダ	BELT HOLDER	
42	018400833	2	アナボルト4X8	BOLT SOCKET M4X8	
43	SB5158001	1	キャリッジベルト	CARRIAGE BELT	
44	SB6428001	1	キバンブラケットクミ	PCB BRACKET ASSY	

D. キャリッジ関係 / Carriage mechanism

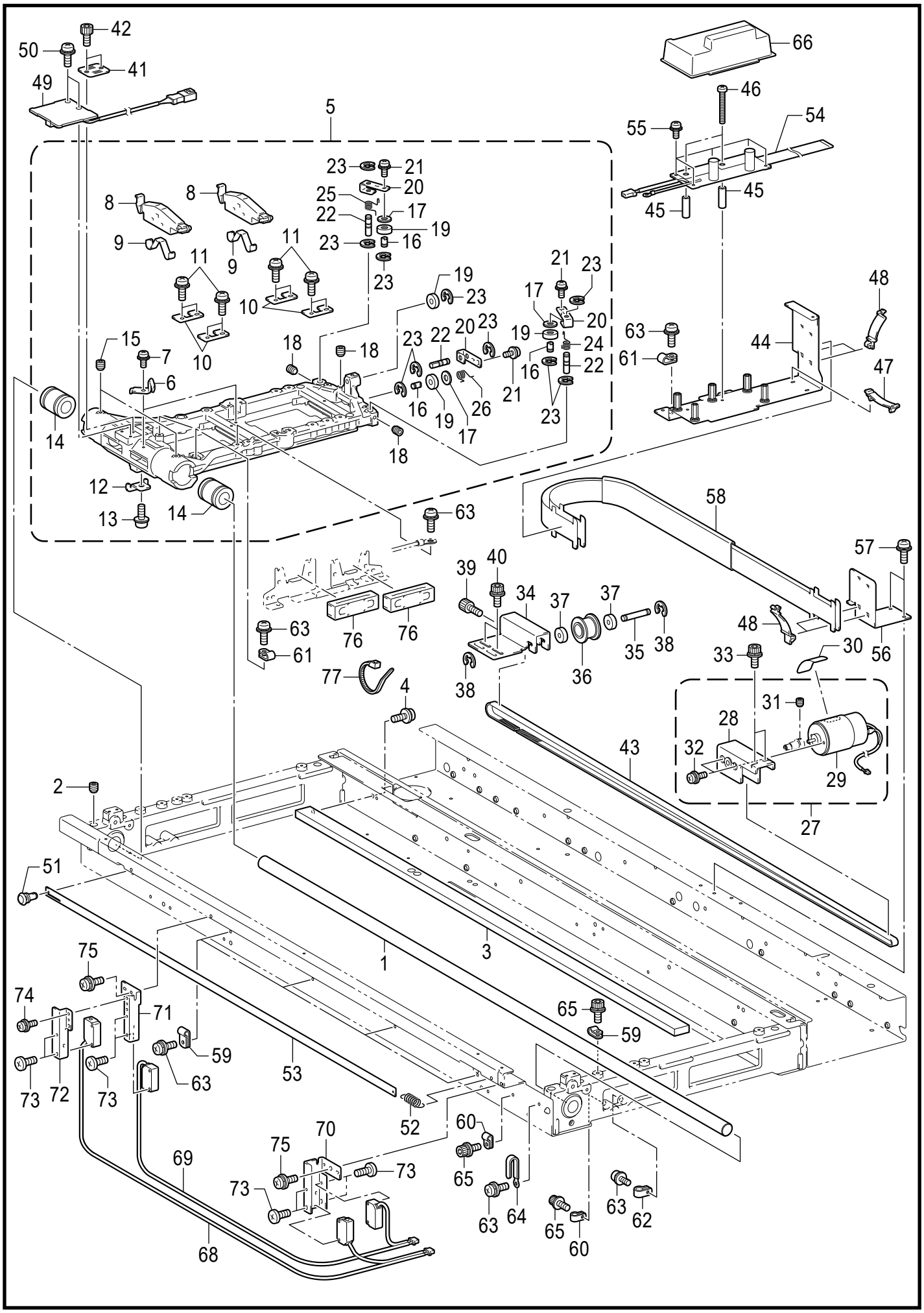

D. キャリッジ関係 / Carriage mechanism

REF.NO	CODE	Q'TY	品名	NAME OF PARTS	RM
45	SB5159001	2	スペーサ20	SPACER 20	
46	002302506	2	+ナベコ3X25	SCREW PAN M3X25	
47	SA6053001	1	クランプFCR−30VO	CLAMP:FCR-30VO	
48	SB5160001	4	クランプKFCS−3002	CLAMP:KFCS-3002	
49	SB4793101	1	エンコーダキバンクミ	ENCODER PCB ASSY	
50	SB4606001	2	+ナベザクミ4X10DB	SCREW PAN (S/P WASHER) M4X10	
51	SB5161001	1	ナイロンリベット	RESIN RIVET	
52	S03607001	1	ボタンヒラキツメバネ	SPRING	
53	SB2665001	1	エンコ−ダ−ストリツプ	ENCODER STRIP	
54	SB4790001	1	キャリッジキバンクミ	CARRIAGE PCB ASSY	
55	0A5300606	5	+ナベザクミ3X6DB	SCREW PAN (S/P WASHER) M3X6	
56	SB5152001	1	FFCシジブラケット	FFC SUPPORT BRACKET	
57	SB4606001	2	+ナベザクミ4X10DB	SCREW PAN (S/P WASHER) M4X10	
58	SC0929001	1	ヘッドFFCサポートクミ	HEAD FFC SUPPORT ASSY	
59	S00480000	5	コ−ドホルダ#5	CORD HOLDER 5N	
60	146202000	2	ナイロンクリツプ	CORD HOLDER 6N	
61	149547000	3	コ−ドオサエ	CORD HOLDER 4N	
62	552907000	1	コ−ドホルダ#10	CORD HOLDER #10	
63	SB4606001	9	+ナベザクミ4X10DB	SCREW PAN (S/P WASHER) M4X10	
64	SA6155101	1	クリップCS−6U	CLIP:CS-6U	
65	S55479001	3	アナボルトザクミ4X8	BOLT SOCKET (S/P WASHER) M4X8	
66	SB5154001	1	キャリッジPCBカバー	CARRIAGE PCB COVER	
			<下げすぎ検知用>	**<Platen too low sensor>**	
68	SB5986001	1	コウデンセンサHP7−T11	PHOTOELECTRIC SWITCHES:HP7-T11	
			<障害物検知用>	**<Obstcl sensorr>**	
69	SB8554001	1	コウデンセンサHP7−T15	PHOTOELECTRIC SWITCHES:HP7-T15	
70	SC0541001	1	センサブラケットジュコウA	SENSOR BRACKET RECEIVE A	
71	SC0542001	1	センサブラケットトウコウA	SENSOR BRACKET FLOODLIGHT A	
72	SC0543001	1	センサブラケットトウコウAF	SENSOR BRACKET FLOODLIGHT AF	
73	060300606	8	バインド3X6	SCREW BIND M3X6	
74	0A5300606	1	+ナベザクミ3X6DB	SCREW PAN (S/P WASHER) M3X6	
75	SB4606001	2	+ナベザクミ4X10DB	SCREW PAN (S/P WASHER) M4X10	
76	SB7608001	2	フェライトコアCAT6819	FERRITE CORE:ZCAT6819-5230D	
77	220681001	4	ケツソクバンド2.2X85	CABLE TIE	

E. メンテナンス関係 / Maintenance mechanism

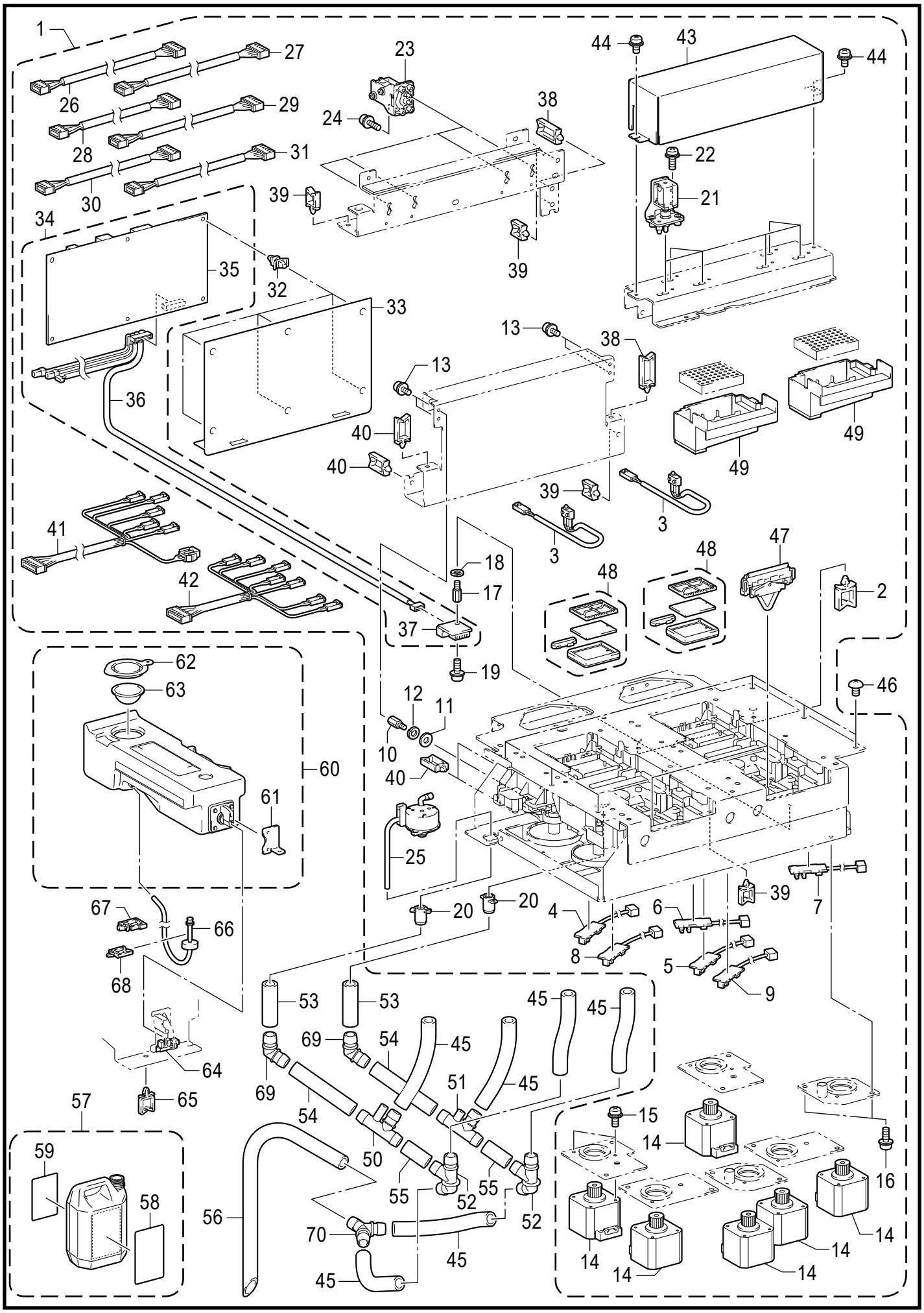

GTX pro Bulk-264

E. メンテナンス関係 / Maintenance mechanism

REF.NO	CODE	Q'TY	品名	NAME OF PARTS	RM
1	SC6187201	1	メンテホキュウクミGTXPRO	MAINTE UNIT SUPPLY ASSY GTXPRO	
2	S43275000	2	ｺｰﾄﾞクランプLWS2NS	CORD CLAMP LWS2NS	
3	SB5988001	2	カセットスイッチハーネスクミ	CASSET SW HARNESS ASSY	
4	SB5194101	1	メンテCポンプセンサクミ	MAINTE C-PUMP SENSOR PCB ASSY	
5	SB5195101	1	メンテWポンプセンサクミ	MAINTE W-PUMP SENSOR PCB ASSY	
6	SB5196101	1	メンテCワイプセンサクミ	MAINTE C-WIPE SENSOR PCB ASSY	
7	SB5197101	1	メンテWワイプセンサクミ	MAINTE W-WIPE SENSOR PCB ASSY	
8	SB5198101	1	メンテCクリーナセンサクミ	MAINTE C-WCLN SENSOR PCB ASSY	
9	SB5199101	1	メンテWクリーナセンサクミ	MAINTE W-WCLN SENSOR PCB ASSY	
10	SB5145101	4	スペーサM3−11	SPACER M3-11	
11	026030236	4	ヒラザガネミガキ3	WASHER PLAIN M 3	
12	028030243	4	バネザガネ2−3	WASHER, SPRING 2-3	
13	0A5300606	4	+ナベザクミ3X6DB	SCREW PAN (S/P WASHER) M3X6	
14	SB5346101	6	メンテパルスモータ	MAINTENANCE PULSE MOTOR	
15	0A5300606	12	+ナベザクミ3X6DB	SCREW PAN (S/P WASHER) M3X6	
16	0A5300606	12	+ナベザクミ3X6DB	SCREW PAN (S/P WASHER) M3X6	
17	SB5145101	1	スペーサM3−11	SPACER M3-11	
18	028030243	1	バネザガネ2−3	WASHER, SPRING 2-3	
19	0A5300606	1	+ナベザクミ3X6DB	SCREW PAN (S/P WASHER) M3X6	
20	SC0156001	2	ポンプハイエキツギテGTXA	PUMP WASTE INK JOINT GTXA	
21	SB9937001	6	ソレノイドD3ホキュウクミ	SOLENOID D3 SUPPLY ASSY	
22	0A5301206	6	+ナベザクミ3X12DB	SCREW PAN (S/P WASHER) M3X12	
23	SB9937001	4	ソレノイドD3ホキュウクミ	SOLENOID D3 SUPPLY ASSY	
24	0A5301206	4	+ナベザクミ3X12DB	SCREW PAN (S/P WASHER) M3X12	
25	SB7425101	1	メンテポンプクミ	MAINTE PUMP ASSY	
26	SB5188001	1	メンテWクリーナモータハーネス	HARNESS MNT WHITE CLEAN MOTOR	
27	SB5189001	1	メンテCクリーナモータハーネス	HARNESS MNT COLOR CLEAN MOTOR	
28	SB5190001	1	メンテWワイプモータハーネス	HARNESS MNT WHITE WIPE MOTOR	
29	SB5191001	1	メンテCワイプモータハーネス	HARNESS MNT COLOR WIPE MOTOR	
30	SB5192001	1	メンテWポンプモータハーネス	HARNESS MNT WHITE PUMP MOTOR	
31	SB5193001	1	メンテCポンプモータハーネス	HARNESS MNT COLOR PUMP MOTOR	
32	S00554000	6	サポ−ト6NS	SUPPORT, 6NS	
33	SB5970101	1	メンテキバンカバー	MNT PCB COVER	
34	SB9395001	1	メンテナンスキバン オオクミ	MAINTENANCE PCB O ASSY	
35	SB9397001	1	メンテナンスキバンクミ	MAINTENACE PCB ASSY	
36	SB5069001	1	シツドセンサハーネス	HARNESS HUMIDITY SENSOR	
37	LM9291001	1	オンシツドセンサCHS−CSC	THM/HUM SENSOR:CHS-CSC-20	
38	S43277000	2	ｺｰﾄﾞクランプLWS4NS	CORD CLAMP LWS4NS	
39	S43275000	13	ｺｰﾄﾞクランプLWS2NS	CORD CLAMP LWS2NS	
40	S43276000	4	ｺｰﾄﾞクランプLWS3NS	CORD CLAMP LWS3NS	
41	SB8552001	1	Wメンテソレノイドハーネス2	HARNESS MNT WHITE SOLENOID 2	
42	SB5167001	1	メンテソレノイドCハーネス	HARNESS MNT COLOR SOLENOID	
43	SB9423001	1	ソレノイドカバーGTXA	SOLENOID COVER GTXA	
44	0A5300606	2	+ナベザクミ3X6DB	SCREW PAN (S/P WASHER) M3X6	
45	SC0164001	6	ハイエキチューブL145	WASTE INK TUBE L145	
46	008400603	6	+トラスコ4X6	SCREW TRUSS M4X6	
47	SB7870001	2	ワイパーホルダホキュウクミ	WIPER HOLDER SUPPLY ASSY	
48	SC0939301	2	CセットGTXPROホキュウ	CAP SET GTXPRO SUPPLY	
49	SC0151001	2	フラッシングボックスGTXA	FLUSHING BOX GTXA	
50	SC0158101	1	ハイエキツギテTGTXA	WASTE INK JOINT T GTXA	
51	SC1662001	1	ハイエキツギテTGTXA W	WASTE INK JOINT T GTXA W	
52	SC0157001	2	ハイエキツギテFGTXA	WASTE INK JOINT F GTXA	

E. メンテナンス関係 / Maintenance mechanism

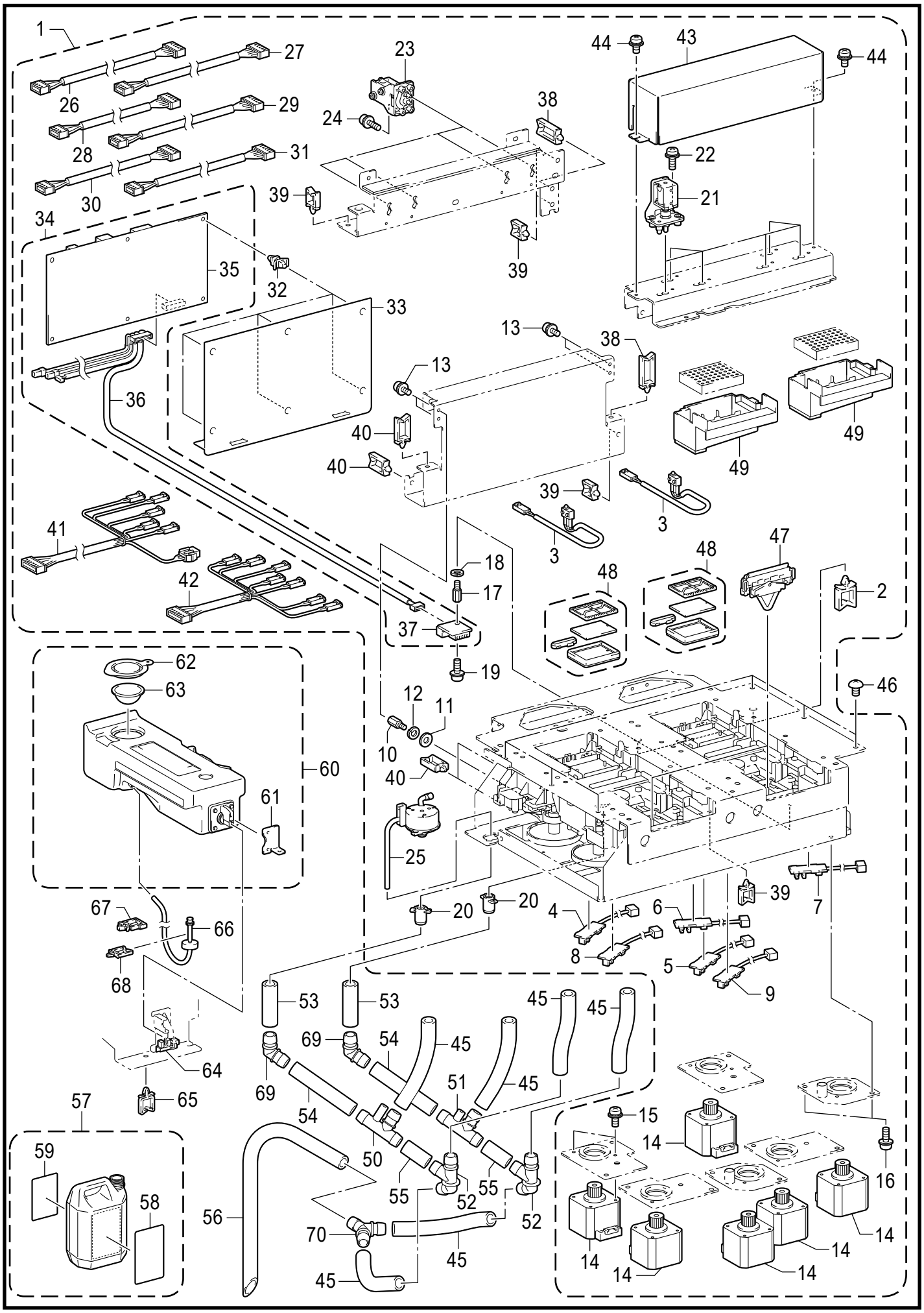

GTX pro Bulk-264

REF.NO	CODE	Q'TY	品名	NAME OF PARTS	RM
53	SC0162001	2	ハイエキチューブL67	WASTE INK TUBE L67	
54	SC0163101	2	ハイエキチューブL113	WASTE INK TUBE L113	
55	SC0161001	2	ハイエキチューブL40	WASTE INK TUBE L40	
56	SC0256001	1	ハイエキチュ-ブGTXA	WASTE INK TUBE GTXA	
57	SB2582301	1	ボトルクミ	BOTTLE ASSY	
58	SB9802201	1	ハイエキラベル145X90	LABEL WASTE INK 145X90	
59	SB5593201	1	ハイインクレベルラベル	LABEL WASTE INK LEVEL	
60	SC1417101	1	タンクPホキュウクミ	TANK P SUPPLY ASSY	
61	SC1674101	1	Sタンクコテイプレート	S TANK FIX PLATE	
62	SC0554001	1	タンクキャップP	TANK CAP P	
63	SB5865001	1	ダストメッシュフィルタ	DUST MESH FILTER	
64	LG2239001	1	PHINTSG-2482A	PHOTO INTERRUPTER:SG-2482A	
65	S43275000	1	コ-ドクランプLWS2NS	CORD CLAMP LWS2NS	
66	SB5875001	1	フィルタークミ	FILTER ASSY	
67	SB2742001	1	ワイヤサドルLWS-3S	WIRE SADDLE LWS-3S	
68	S43275000	1	コ-ドクランプLWS2NS	CORD CLAMP LWS2NS	
69	SC0160001	2	ハイエキツギテGTXA	WASTE INK JOINT PLUG GTXA	
70	SC0159001	1	ハイエキツギテYGTXA	WASTE INK JOINT Y GTXA	

F1. インク供給 / Ink supply mechanism

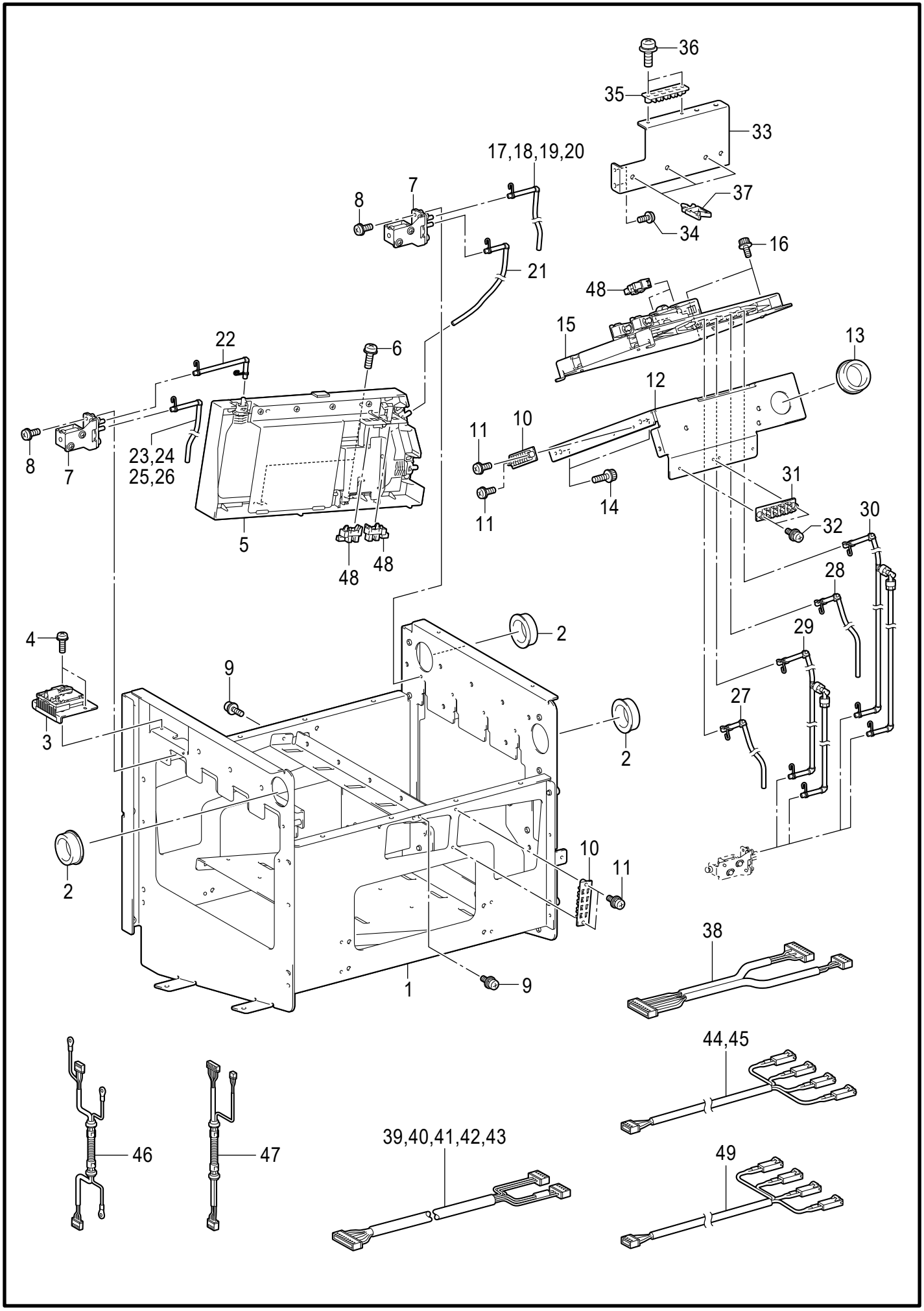

F1. インク供給 / Ink supply mechanism

REF.NO	CODE	Q'TY	品名	NAME OF PARTS	RM
1	SC0480101	1	ベ−スプレ−トクミ	BASE PLATE ASSY	
2	SB2477001	3	ブッシュTB−2533	BUSHING:TB-2533	
3	SC0486001	1	ICホルダクミ	IC HOLDER ASSY	
4	0A5300606	2	+ナベザクミ3X6DB	SCREW PAN (S/P WASHER) M3X6	
5	SC1648001	4	パウチパックCクミ	POUCH PACK C ASSY	
6	SB4606001	8	+ナベザクミ4X10DB	SCREW PAN (S/P WASHER) M4X10	
7	SC0437001	8	ソレノイドバルブ3クミ	SOLENOID VALVE D3 ASSY	
8	0A4301206	8	+ナベザクミ3X12DA	SCREW PAN (S/P WASHER) M3X12	
9	0A5300606	2	+ナベザクミ3X6DB	SCREW PAN (S/P WASHER) M3X6	
10	SB0238101	2	チュ−ブホルダコテイ	TUBE HOLDER FIX	
11	0A5301206	4	+ナベザクミ3X12DB	SCREW PAN (S/P WASHER) M3X12	
12	SC0506101	1	パウチブラケットW	POUCH BRACKET W	
13	S50423000	1	ブツシュTB−1926	BUSHING, TB-1926	
14	S55479001	3	アナボルトザクミ4X8	BOLT SOCKET (S/P WASHER) M4X8	
15	SC1649001	1	パウチWクミ	POUCH W ASSY	
16	S55479001	2	アナボルトザクミ4X8	BOLT SOCKET (S/P WASHER) M4X8	
17-K	SC1891001	1	キョウキュウチューブクミ36	SUPPLY TUBE ASSY 36	
18-Y	SC1892001	1	キョウキュウチューブクミ37	SUPPLY TUBE ASSY 37	
19-C	SC1893001	1	キョウキュウチューブクミ38	SUPPLY TUBE ASSY 38	
20-M	SC1894001	1	キョウキュウチューブクミ39	SUPPLY TUBE ASSY 39	
21-Co	SC1895001	4	キョウキュウチューブクミ40	SUPPLY TUBE ASSY 40	
22-Co	SC1896001	4	キョウキュウチューブクミ41	SUPPLY TUBE ASSY 41	
23-K	SC1897001	1	キョウキュウチューブクミ42	SUPPLY TUBE ASSY 42	
24-Y	SC1898001	1	キョウキュウチューブクミ43	SUPPLY TUBE ASSY 43	
25-C	SC1899001	1	キョウキュウチューブクミ44	SUPPLY TUBE ASSY 44	
26-M	SC1900001	1	キョウキュウチューブクミ45	SUPPLY TUBE ASSY 45	
27-W	SC1877001	1	キョウキュウチューブクミ22	SUPPLY TUBE ASSY 22	
28-W	SC1876001	1	キョウキュウチューブクミ21	SUPPLY TUBE ASSY 21	
29-W12	SC1878001	1	キョウキュウチューブクミ23	SUPPLY TUBE ASSY 23	
30-W34	SC1879001	1	キョウキュウチューブクミ24	SUPPLY TUBE ASSY 24	
31	SB0238101	1	チュ−ブホルダコテイ	TUBE HOLDER FIX	
32	0A5301206	2	+ナベザクミ3X12DB	SCREW PAN (S/P WASHER) M3X12	
33	SC0539001	1	チューブブラケット	TUBE BRACKET	
34	0A5300606	2	+ナベザクミ3X6DB	SCREW PAN (S/P WASHER) M3X6	
35	SB0238101	1	チュ−ブホルダコテイ	TUBE HOLDER FIX	
36	0A5301206	2	+ナベザクミ3X12DB	SCREW PAN (S/P WASHER) M3X12	
37	S43275000	3	コ−ドクランプLWS2NS	CORD CLAMP LWS2NS	
38	SB8555101	1	チップヨミトリハーネス	HARNESS CHIP READER	
39	SB8560001	1	サブタンクKハーネス	HARNESS K-SUBTANK	
40	SB8561001	1	サブタンクYハーネス	HARNESS Y-SUBTANK	
41	SB8562001	1	サブタンクCハーネス	HARNESS C-SUBTANK	
42	SB8563001	1	サブタンクMハーネス	HARNESS M-SUBTANK	
43	SB8564001	1	サブタンクWハーネス	HARNESS W-SUBTANK	
44	SB8565001	1	Cリターンソレノイドハーネス	HARNESS COLOR RETURN SOLENOID	
45	SC0029001	1	Cサプライソレノイドハーネス	HARNESS COLOR SUPPLY SOLENOID	
46	SB8551101	1	ボトルACデンゲンハーネスクミ	HARNESS BOTTLE AC POWER ASSY	
47	SB8558101	1	ボトルセイギョハーネスB	HARNESS BOTTLE CONTROL B	
48	LG2239001	10	PHINTSG−2482A	PHOTO INTERRUPTER:SG-2482A	
49	SC0755001	1	Wメンテソレノイドハーネス3	HARNESS MNT WHITE SOLENOID3	
			−※は色を示す	-* indicates color	
			Coはカラー全色	Co indicates all colors	
			Wは白全色	W indicates all whites	

F2. インク供給 / Ink supply mechanism

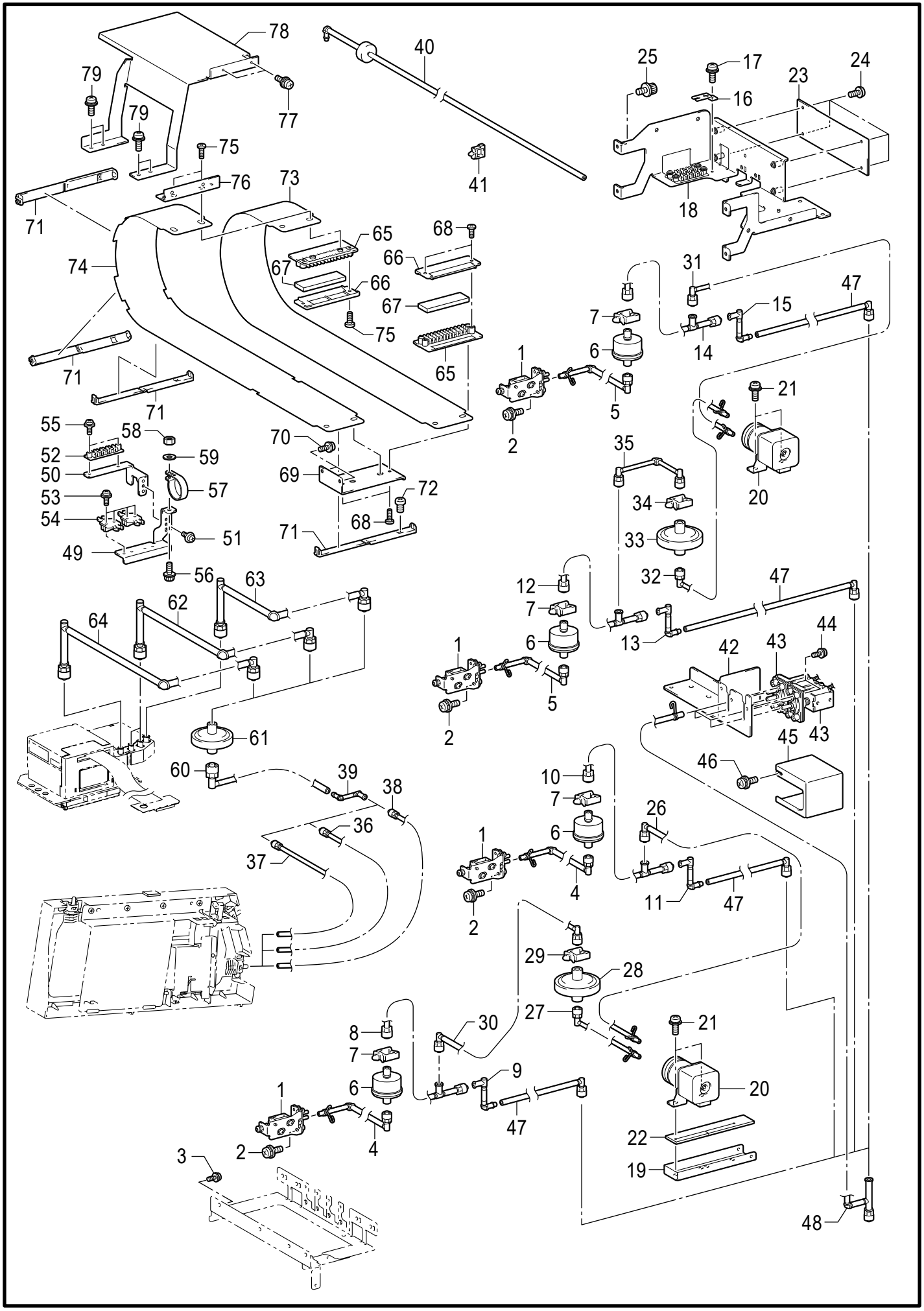

F2. インク供給 / Ink supply mechanism

REF.NO	CODE	Q'TY	品名	NAME OF PARTS	RM
1	SC1640001	4	NOソレノイドバルブ4ホキュウ	NO VALVE D4 SUPPLY ASSY	
2	0A5301206	4	+ナベザクミ3X12DB	SCREW PAN (S/P WASHER) M3X12	
3	S55479001	2	アナボルトザクミ4X8	BOLT SOCKET (S/P WASHER) M4X8	
4-W12	SC1880001	2	キョウキュウチューブクミ25	SUPPLY TUBE ASSY 25	
5-W34	SC1881001	2	キョウキュウチューブクミ26	SUPPLY TUBE ASSY 26	
6	SC1695001	4	Cフィルタホキュウクミ	C FILTER SUPPULY ASSY	
7	SB2742001	4	ワイヤサドルLWS-3S	WIRE SADDLE LWS-3S	
8-W1	SC1882001	1	キョウキュウチューブクミ27	SUPPLY TUBE ASSY 27	
9-W1	SC1910001	1	キョウキュウチューブクミ55	SUPPLY TUBE ASSY 55	
10-W2	SC1883001	1	キョウキュウチューブクミ28	SUPPLY TUBE ASSY 28	
11-W2	SC1910001	1	キョウキュウチューブクミ55	SUPPLY TUBE ASSY 55	
12-W3	SC1884001	1	キョウキュウチューブクミ29	SUPPLY TUBE ASSY 29	
13-W3	SC1910001	1	キョウキュウチューブクミ55	SUPPLY TUBE ASSY 55	
14-W4	SC1885001	1	キョウキュウチューブクミ30	SUPPLY TUBE ASSY 30	
15-W4	SC1910001	1	キョウキュウチューブクミ55	SUPPLY TUBE ASSY 55	
16	SC1399001	1	ツギテオサエ	FITTING SUPPORT	
17	0A5300606	1	+ナベザクミ3X6DB	SCREW PAN (S/P WASHER) M3X6	
18	SC0517001	1	ジュンカンPベースクミPRO	CIRCULATION P BASE ASSY PRO	
19	SC0519001	1	インクパンジュンカン	INK PAN CIRCULATION	
20	SC1646101	2	ポンプ 3 ホキュウ	PUMP 3 SUPPLY ASSY	
21	0A5300606	4	+ナベザクミ3X6DB	SCREW PAN (S/P WASHER) M3X6	
22	SC0520001	1	フェルトジュンカン	FELT CIRCULATION	
23	SB9715001	1	ボトルサポートキバンクミ	BOTTLE SUPPORT PCB ASSY	
24	0A5300606	4	+ナベザクミ3X6DB	SCREW PAN (S/P WASHER) M3X6	
25	S55479001	4	アナボルトザクミ4X8	BOLT SOCKET (S/P WASHER) M4X8	
26-W2	SC1887001	1	キョウキュウチューブクミ32	SUPPLY TUBE ASSY 32	
27-W12	SC1863001	1	キョウキュウチューブクミ4	SUPPLY TUBE ASSY 4	
28	SB7093001	1	LCフィルタホキュウクミ	LC FILTER SUPPLY ASSY	
29	SB2742001	1	ワイヤサドルLWS-3S	WIRE SADDLE LWS-3S	
30-W1	SC1888001	1	キョウキュウチューブクミ33	SUPPLY TUBE ASSY 33	
31-W4	SC1887001	1	キョウキュウチューブクミ32	SUPPLY TUBE ASSY 32	
32-W34	SC1867001	1	キョウキュウチューブクミ9	SUPPLY TUBE ASSY 9	
33	SB7093001	1	LCフィルタホキュウクミ	LC FILTER SUPPLY ASSY	
34	SB2742001	1	ワイヤサドルLWS-3S	WIRE SADDLE LWS-3S	
35-W3	SC1889001	1	キョウキュウチューブクミ34	SUPPLY TUBE ASSY 34	
36-KY	SC1901001	2	キョウキュウチューブクミ46	SUPPLY TUBE ASSY 46	
37-C	SC1902001	1	キョウキュウチューブクミ47	SUPPLY TUBE ASSY 47	
38-M	SC1903001	1	キョウキュウチューブクミ48	SUPPLY TUBE ASSY 48	
39-Co	SC1910001	4	キョウキュウチューブクミ55	SUPPLY TUBE ASSY 55	
40-S	SC1908001	1	キョウキュウチューブクミ53	SUPPLY TUBE ASSY 53	
41	SB2742001	7	ワイヤサドルLWS-3S	WIRE SADDLE LWS-3S	
42	SC0526001	1	バルブブラケットC	VALVE BRACKET C	
43	SC1642001	2	ソレノイドバルブ3 ホキュウ	NC VALVE D3 SUPPLY ASSY	
44	0A4301206	2	+ナベザクミ3X12DA	SCREW PAN (S/P WASHER) M3X12	
45	SC0527001	1	バルブカバーC	COVER VALVE C	
46	0A5300606	1	+ナベザクミ3X6DB	SCREW PAN (S/P WASHER) M3X6	
47-W	SC1886001	4	キョウキュウチューブクミ31	SUPPLY TUBE ASSY 31	
48-W	SC1890001	4	キョウキュウチューブクミ35	SUPPLY TUBE ASSY 35	
49	SC0529001	1	フィルターブラケット	FILTER BRACKET	
50	SC0528001	1	ホルダブラケット	HOLDER BRACKET	
51	0A5300606	1	+ナベザクミ3X6DB	SCREW PAN (S/P WASHER) M3X6	
52	SB0238101	1	チュ-ブホルダコテイ	TUBE HOLDER FIX	
53	0A5301206	2	+ナベザクミ3X12DB	SCREW PAN (S/P WASHER) M3X12	
54	SC0548001	2	フィルタホルダー	FILTER HOLDER	
55	0A5301206	4	+ナベザクミ3X12DB	SCREW PAN (S/P WASHER) M3X12	
56	S55482001	1	アナボルトザクミ4X14	BOLT SOCKET (S/P WASHER)M4X14	
57	158581000	1	コ-ドホルダ#24	CORD HOLDER 24N	
58	021400206	1	2シュナット4	NUT 2 M4	
59	026040236	1	ヒラザガネミガキ4	WASHER PLAIN M 4	
			-※は色を示す	-* indicates color	
			Coはカラー全色	Co indicates all colors	
			Wは白全色	W indicates all whites	
			Sは洗浄液	S indicates cleaning solution	

F2. インク供給 / Ink supply mechanism

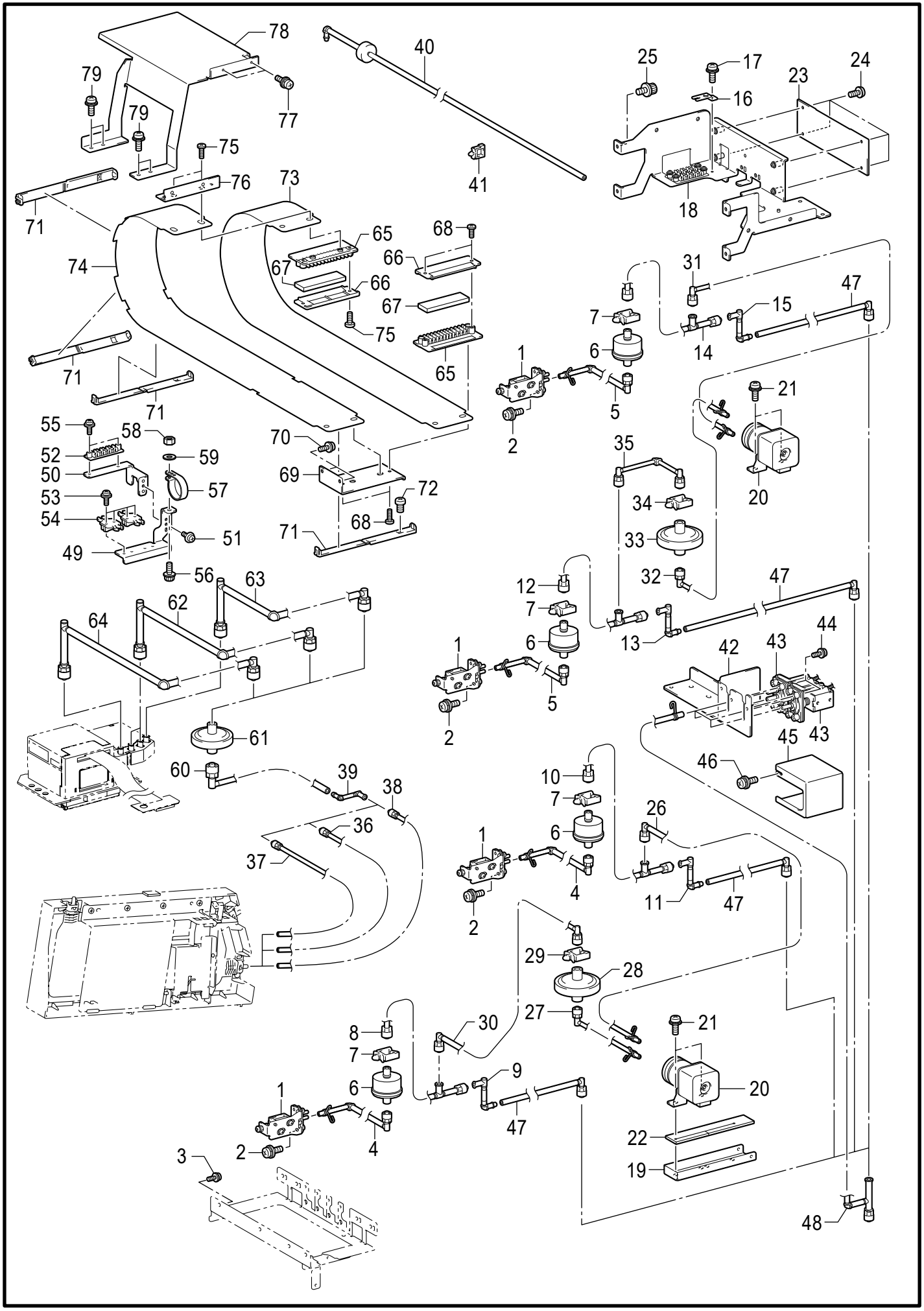

GTX pro Bulk-352

F2. インク供給 / Ink supply mechanism

REF.NO	CODE	Q'TY	品名	NAME OF PARTS	RM
60-Co	SC1904001	4	キョウキュウチューブクミ49	SUPPLY TUBE ASSY 49	
61	SB7093001	4	LCフィルタホキュウクミ	LC FILTER SUPPLY ASSY	
62-KM	SC1905001	2	キョウキュウチューブクミ50	SUPPLY TUBE ASSY 50	
63-C	SC1906001	1	キョウキュウチューブクミ51	SUPPLY TUBE ASSY 51	
64-Y	SC1907001	1	キョウキュウチューブクミ52	SUPPLY TUBE ASSY 52	
65	SB5380001	2	チューブクランプ	TUBE CRAMP	
66	SB5379001	2	チューブクランププレート	TUBE CRAMP PLATE	
67	SB5557001	2	チューブスポンジ	TUBE SPONGE	
68	085300816	4	バインドPタイト3X8	TAPTITE BIND P M3X8	
69	SB5381001	1	チューブシートクランプD	TUBE SHEET CRAMP D	
70	SB4606001	2	+ナベザクミ4X10DB	SCREW PAN (S/P WASHER) M4X10	
71	SB5402001	4	チューブクリップ	TUBE CRIP	
72	062300616	1	ナベコ3X6	SCREW PAN M3X6	
73	SB5424001	1	チューブシート	TUBE SHEET	
74	SB5425001	1	チューブサポートシート	TUBE SUPPORT SHEET	
75	085300816	4	バインドPタイト3X8	TAPTITE BIND P M3X8	
76	SB5375001	1	チューブシートクランプU	TUBE SHEET CRAMP U	
77	0A5300606	2	+ナベザクミ3X6DB	SCREW PAN (S/P WASHER) M3X6	
78	SB5370101	1	チューブシートトリツケイタ	TUBE SHEET ATTACHMENT PLATE	
79	SB4606001	4	+ナベザクミ4X10DB	SCREW PAN (S/P WASHER) M4X10	
			−※は色を示す	-* indicates color	
			Coはカラー全色	Co indicates all colors	
			Wは白全色	W indicates all whites	
			Sは洗浄液	S indicates cleaning solution	

G1. 下部ユニット関係 / Tank unit mechanism

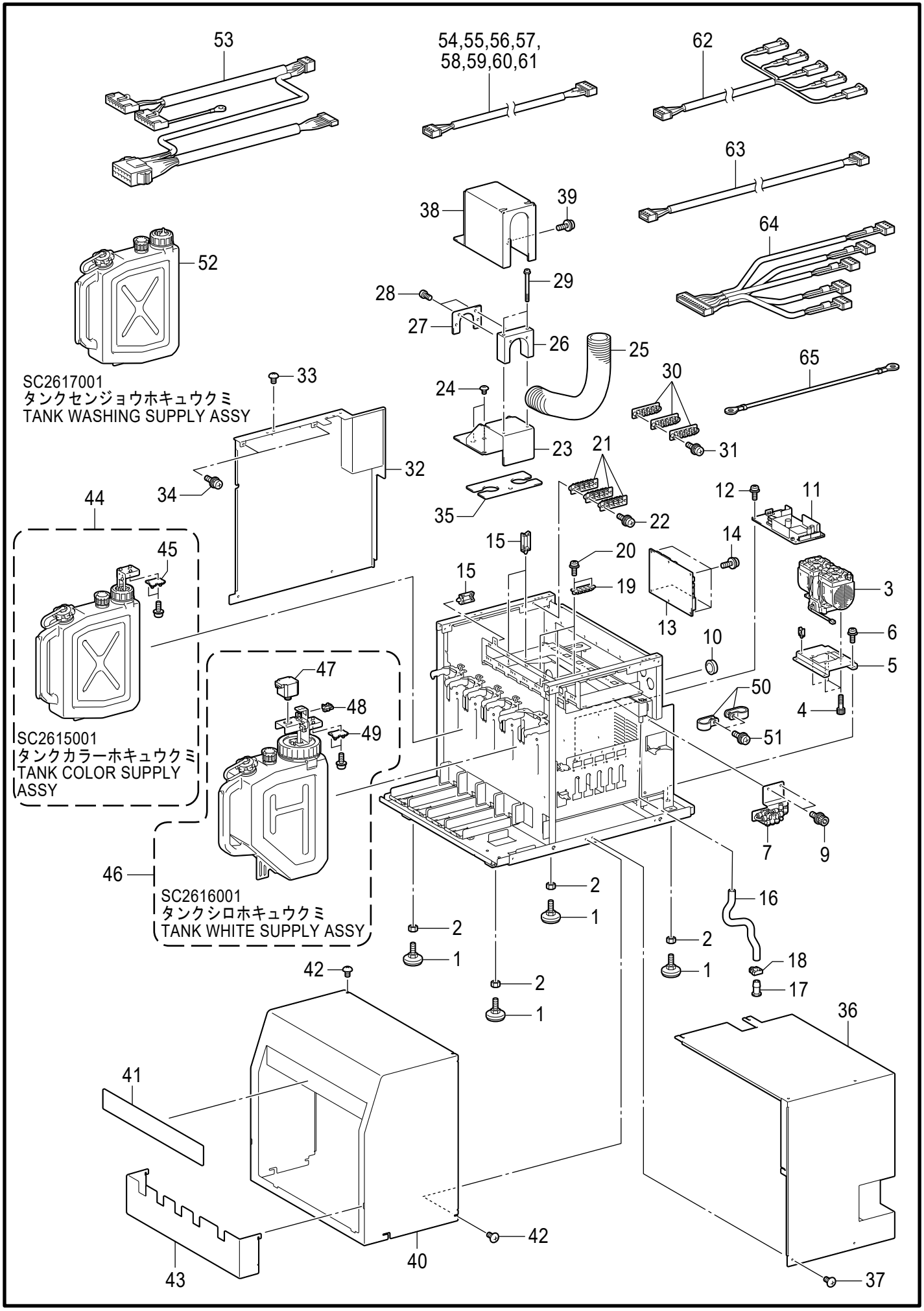

GTX pro Bulk-352

G1.下部ユニット関係 / Tank unit mechanism

REF.NO	CODE	Q'TY	品名	NAME OF PARTS	RM
1	SB2720101	4	アジャスタ-	ADJUSTER	
2	021100206	4	2シュナット10	NUT 2 M10	
3	SC0556001	1	シンクウポンプクミ	VACUUM POMP ASSY	
4	018501236	4	アナボルト5X12	BOLT SOCKET M5X12	
5	SC0544001	1	シンクウポンプホルダ	VACUUM PUMP HOLDER	
6	0A5300606	4	+ナベザクミ3X6DB	SCREW PAN (S/P WASHER) M3X6	
7	SC5002001	1	マニホールドクミ	MANIFOLD ASSY	
9	S55479001	2	アナボルトザクミ4X8	BOLT SOCKET (S/P WASHER) M4X8	
10	SB2477001	3	ブッシュTB-2533	BUSHING:TB-2533	
11	SB5067001	1	デンゲンSWF150P-36	SW POWER SUPPLY SWF150P-36	
12	0A5300606	4	+ナベザクミ3X6DB	SCREW PAN (S/P WASHER) M3X6	
13	SB8537001	1	ボトルキバンクミ	BOTTLE PCB ASSY	
14	0A5300606	6	+ナベザクミ3X6DB	SCREW PAN (S/P WASHER) M3X6	
15	S43277000	3	コ-ドクランプLWS4NS	CORD CLAMP LWS4NS	
16	SC0444001	1	ハイエキチューブL230	WASTE INK TUBE L230	
17	SC0467001	1	チューブジョイントVLSP10	TUBE JOINT VLSP106	
18	SB2742001	1	ワイヤサドルLWS-3S	WIRE SADDLE LWS-3S	
19	SB0238101	6	チュ-ブホルダコテイ	TUBE HOLDER FIX	
20	0A5301206	6	+ナベザクミ3X12DB	SCREW PAN (S/P WASHER) M3X12	
21	SB0238101	3	チュ-ブホルダコテイ	TUBE HOLDER FIX	
22	0A5303006	2	+ナベザクミ3X30DB	SCREW PAN (S/P WASHER) M3X30	
23	SC0462001	1	チューブササエ	TUBE SUPPORT	
24	008400807	2	+トラスコ4X8	SCREW TRUSS M4X8	
25	SC0463001	1	ホゴチューブL237	PROTECTION TUBE L237	
26	SC0464001	1	チューブサドル	TUBE SADDLE	
27	SC0465001	1	サドルプレート	SADDLE PLATE	
28	085300816	2	バインドPタイト3X8	TAPTITE BIND P M3X8	
29	0A5304006	2	+ナベザクミ3X40DB	SCREW PAN (S/P WASHER) M3X40	
30	SB0238101	3	チュ-ブホルダコテイ	TUBE HOLDER FIX	
31	0A5303006	2	+ナベザクミ3X30DB	SCREW PAN (S/P WASHER) M3X30	
32	SC0456101	1	カバーL	COVER L	
33	008400807	4	+トラスコ4X8	SCREW TRUSS M4X8	
34	0A5300606	2	+ナベザクミ3X6DB	SCREW PAN (S/P WASHER) M3X6	
35	SC0457001	1	コネクタカバー	CONNECTOR COVER	
36	SC0459201	1	カバーR	COVER R	
37	008400807	8	+トラスコ4X8	SCREW TRUSS M4X8	
38	SC0466001	1	チューブカバーD	TUBE COVER D	
39	008400807	1	+トラスコ4X8	SCREW TRUSS M4X8	
40	SC0458101	1	カバーF	COVER F	
41	SC0461001	1	カラーシジラベル	COLOR CHECK LABEL	
42	008400807	6	+トラスコ4X8	SCREW TRUSS M4X8	
43	SC0460001	1	インクパンF	INK PAN F	
44	SC2615001	4	タンクカラーホキュウクミ	TANK COLOR SUPPLY ASSY	
45	SB9760101	4	アツリョクセンサ10KSクミ	PRESSURE SENSOR 10KS PCB ASSY	
46	SC2616001	1	タンクシロホキュウクミ	TANK WHITE SUPPLY ASSY	
47	SB5346101	1	メンテパルスモータ	MAINTENANCE PULSE MOTOR	
48	LG2239001	1	PHINTSG-2482A	PHOTO INTERRUPTER:SG-2482A	
49	SB9760201	1	アツリョクセンサ10KSクミ	PRESSURE SENSOR 10KS PCB ASSY	
50	146202000	2	ナイロンクリツプ	CORD HOLDER 6N	
51	SB4606001	2	+ナベザクミ4X10DB	SCREW PAN (S/P WASHER) M4X10	
52	SC2617001	1	タンクセンジョウホキュウクミ	TANK WASHING SUPPLY ASSY	

G1. 下部ユニット関係 / Tank unit mechanism

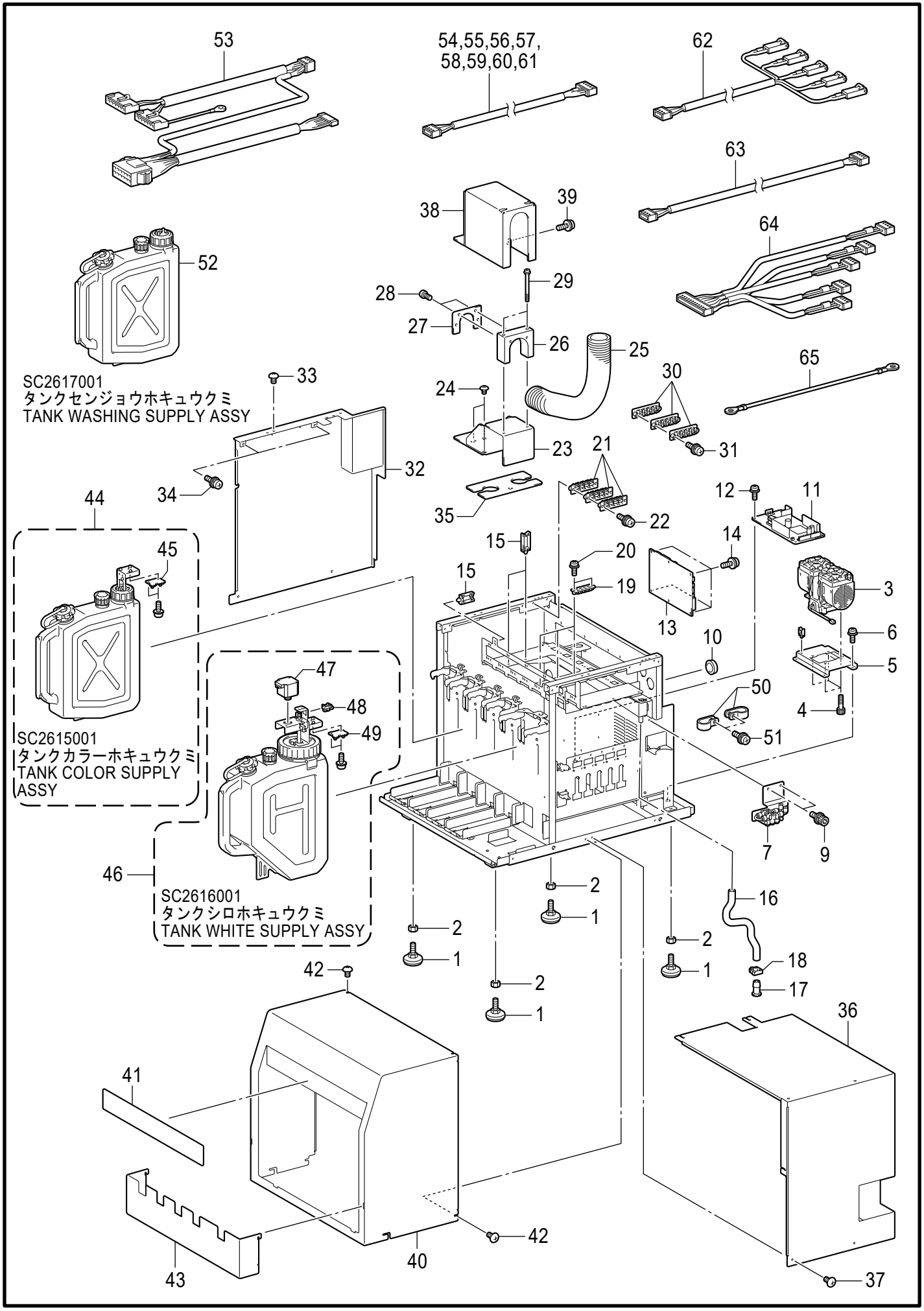

GTX pro Bulk-352

G1.下部ユニット関係 / Tank unit mechanism

REF.NO	CODE	Q'TY	品名	NAME OF PARTS	RM
53	SB8549001	1	ボトルセイギョハーネスA	HARNESS BOTTLE CONTROL A	
54	SB8540001	1	Kソウエキモータハーネス	HARNESS K-FEED MOTOR	
55	SB8541001	1	Yソウエキモータハーネス	HARNESS Y-FEED MOTOR	
56	SB8542001	1	Cソウエキモータハーネス	HARNESS C-FEED MOTOR	
57	SB8543001	1	Mソウエキモータハーネス	HARNESS M-FEED MOTOR	
58	SB8544001	1	Wソウエキモータハーネス	HARNESS W-FEED MOTOR	
59	SB8545001	1	Wカクハンモータハーネス	HARNESS W-STIR MOTOR	
60	SB8546001	1	Wジュンカンモータハーネス	HARNESS W-CIRC MOTOR	
61	SB8547001	1	センジョウエキモータハーネス	HARNESS WASH-FEED MOTOR	
62	SB8559001	1	Wリュウロソレノイドハーネス	HARNESS W-FLOW-PATH SOLENOID	
63	SB8550001	1	Wカクハンモータセンサハーネス	HARNESS W-STIR MOTOR ORG	
64	SB8556001	1	アツリョクセンサハーネス	HARNESS PRESSURE SENSOR	
65	SC1680001	1	カクハンモータグランドワイヤ	HARNESS STIR MOTOR GROUND WIRE	

G2. 下部ユニット関係 / Tank unit mechanism

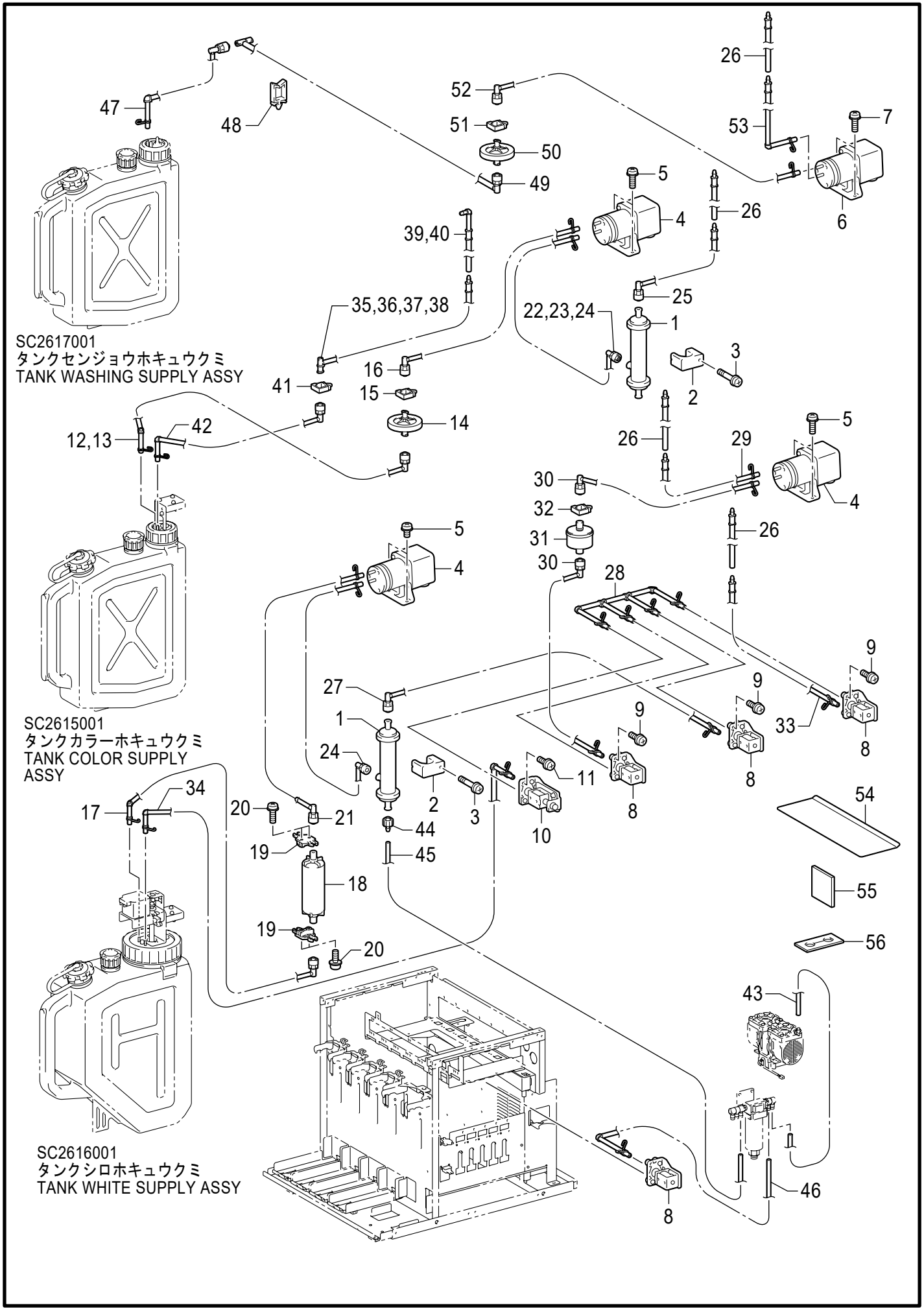

G2.下部ユニット関係 / Tank unit mechanism

REF.NO	CODE	Q'TY	品名	NAME OF PARTS	RM
1	SC0433001	5	ダッキモジュールEF−AG2	DEGASSING MODULE EF-AG2	
2	SC0434001	5	ダッキモジュールオサエ	DEGASSING MODULE HOLDER	
3	0A5303006	5	+ナベザクミ3X30DB	SCREW PAN (S/P WASHER) M3X30	
4-CoW	SC1646101	6	ポンプ 3 ホキュウ	PUMP 3 SUPPLY ASSY	
5	0A5300806	12	+ナベザクミ3X8DB	SCREW PAN (S/P WASHER) M3X8	
6-S	SC1647101	1	ポンプ 3F ホキュウ	PUMP 3F SUPPLY ASSY	
7	0A5300806	2	+ナベザクミ3X8DB	SCREW PAN (S/P WASHER) M3X8	
8	SC1642001	4	ソレノイドバルブ3 ホキュウ	NC VALVE D3 SUPPLY ASSY	
9	0A5301206	3	+ナベザクミ3X12DB	SCREW PAN (S/P WASHER) M3X12	
10	SC1641001	1	NOソレノイドバルブ3ホキュウ	NO VALVE D3 SUPPLY ASSY	
11	0A5301206	1	+ナベザクミ3X12DB	SCREW PAN (S/P WASHER) M3X12	
12-KY	SC1861001	2	キョウキュウチューブクミ2	SUPPLY TUBE ASSY 2	
13-CM	SC1862001	2	キョウキュウチューブクミ3	SUPPLY TUBE ASSY 3	
14	SB7680001	4	LCアクロ37ホキュウクミ	LC ACRO37 SUPPLY ASSY	
15	SB2742001	4	ワイヤサドルLWS−3S	WIRE SADDLE LWS-3S	
16-Co	SC1863001	4	キョウキュウチューブクミ4	SUPPLY TUBE ASSY 4	
17-W	SC1860001	1	キョウキュウチューブクミ1	SUPPLY TUBE ASSY 1	
18	SC1643001	1	フィルタA ホキュウ	FILTER A SUPPLY ASSY	
19	SC0548001	2	フィルタホルダー	FILTER HOLDER	
20	0A5301206	4	+ナベザクミ3X12DB	SCREW PAN (S/P WASHER) M3X12	
21-W	SC1919001	1	キョウキュウチューブクミ91	SUPPLY TUBE ASSY 91	
22-K	SC1865001	1	キョウキュウチューブクミ6	SUPPLY TUBE ASSY 6	
23-CY	SC1866001	2	キョウキュウチューブクミ7	SUPPLY TUBE ASSY 7	
24-MW	SC1864001	2	キョウキュウチューブクミ5	SUPPLY TUBE ASSY 5	
25-Co	SC1868001	4	キョウキュウチューブクミ10	SUPPLY TUBE ASSY 10	
26-CoWS	SC1875001	7	キョウキュウチューブクミ20	SUPPLY TUBE ASSY 20	
27-W	SC1867001	1	キョウキュウチューブクミ9	SUPPLY TUBE ASSY 9	
28-W	SC1870001	1	キョウキュウチューブクミ12	SUPPLY TUBE ASSY 12	
29-W	SC1869001	1	キョウキュウチューブクミ11	SUPPLY TUBE ASSY 11	
30-W	SC1871001	2	キョウキュウチューブクミ13	SUPPLY TUBE ASSY 13	
31	SC1695001	1	Cフィルタホキュウクミ	C FILTER SUPPULY ASSY	
32	SB2742001	1	ワイヤサドルLWS−3S	WIRE SADDLE LWS-3S	
33-W	SC1869001	1	キョウキュウチューブクミ11	SUPPLY TUBE ASSY 11	
34-W	SC1872001	1	キョウキュウチューブクミ14	SUPPLY TUBE ASSY 14	
35-K	SC1911001	1	キョウキュウチューブクミ61	SUPPLY TUBE ASSY 61	
36-Y	SC1912001	1	キョウキュウチューブクミ62	SUPPLY TUBE ASSY 62	
37-C	SC1913001	1	キョウキュウチューブクミ63	SUPPLY TUBE ASSY 63	
38-M	SC1914001	1	キョウキュウチューブクミ64	SUPPLY TUBE ASSY 64	
39-KY	SC1916001	2	キョウキュウチューブクミ75	SUPPLY TUBE ASSY 75	
40-CM	SC1917001	2	キョウキュウチューブクミ76	SUPPLY TUBE ASSY 76	
41	SB2742001	4	ワイヤサドルLWS−3S	WIRE SADDLE LWS-3S	
42-Co	SC1915001	4	キョウキュウチューブクミ65	SUPPLY TUBE ASSY 65	
43	SC0272001	1	エアチューブD4025L310	TUBE AIR D4025 L310	
44	SC0273001	5	チューブジョイントVRM206	TUBE JOINT VRM206	
45	SC0272001	5	エアチューブD4025L310	TUBE AIR D4025 L310	
46	SC1918001	1	キョウキュウチューブクミ90	SUPPLY TUBE ASSY 90	
47-S	SC1873001	1	キョウキュウチューブクミ16	SUPPLY TUBE ASSY 16	
48	SB2742001	1	ワイヤサドルLWS−3S	WIRE SADDLE LWS-3S	
49-S	SC2618001	1	キョウキュウチューブクミ95	SUPPLY TUBE ASSY 95	
50	SB7680001	1	LCアクロ37ホキュウクミ	LC ACRO37 SUPPLY ASSY	
51	SB2742001	1	ワイヤサドルLWS−3S	WIRE SADDLE LWS-3S	
52-S	SC1863001	1	キョウキュウチューブクミ4	SUPPLY TUBE ASSY 4	
53-S	SC1874001	1	キョウキュウチューブクミ19	SUPPLY TUBE ASSY 19	
54	SC1606001	1	ボトルボウスイカバー	BOTTLE WATER PROTECT COVER	
55	SC1607001	1	ボトルシスイフォームA	BOTTLE WATER STOPPER FORM A	
56	SC1608001	1	ボトルシスイフォームB	BOTTLE WATER STOPPER FORM B	
			−※は色を示す	-* indicates color	
			Coはカラー全色	Co indicates all colors	
			Wは白全色	W indicates all whites	
			Sは洗浄液	S indicates cleaning solution	

H. 電装品関係 / Power supply equipment

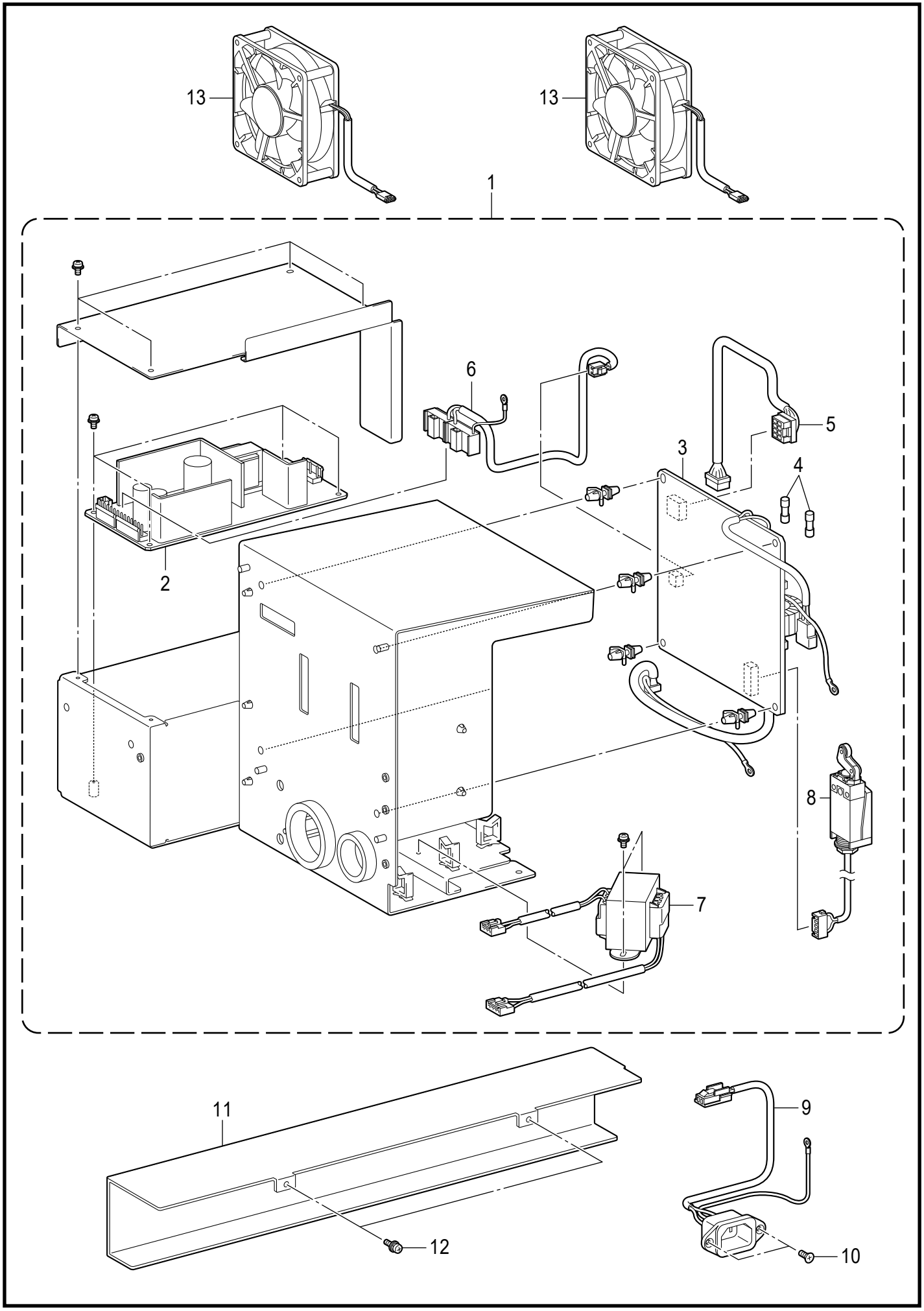

H. 電装品関係 / Power supply equipment

REF.NO	CODE	Q'TY	品名	NAME OF PARTS	RM
1	SB9391201	1	デンゲンキバンプレートクミ	PLATE POWER ASSY	
2	SB5067001	1	デンゲンSWF150P−36	SW POWER SUPPLY SWF150P-36	
3	SB9393101	1	デンゲンキバンクミ	POWER PCB ASSY	
4	SB3275001	2	GFUSE10A	GLASS FUSE 10A-50T100H	
5	SC1390001	1	メンテセイギョハーネス	HARNESS MAINTE CONTROL	
6	SC1392001	1	DCデンゲンハーネス	HARNESS DC POWER	
7	SB5983001	1	トランス240V−15V	TRANSFOMER 240V-15V	
8	SB4819001	1	カバースイッチクミ	COVER SWITCH ASSY	
9	SB4774001	1	ACインレットハーネスクミ	HARNESS AC INLET ASSY	
10	S06696004	2	サラコネジ3X6	SCREW, FLAT M3X6	
11	SB5594101	1	コードカバー	COVER CORD	
12	0A5300606	2	+ナベザクミ3X6DB	SCREW PAN (S/P WASHER) M3X6	
13	SB3039001	2	DCファンモータ	DC FAN MOTOR	

J. 操作パネル関係 / Operation panel

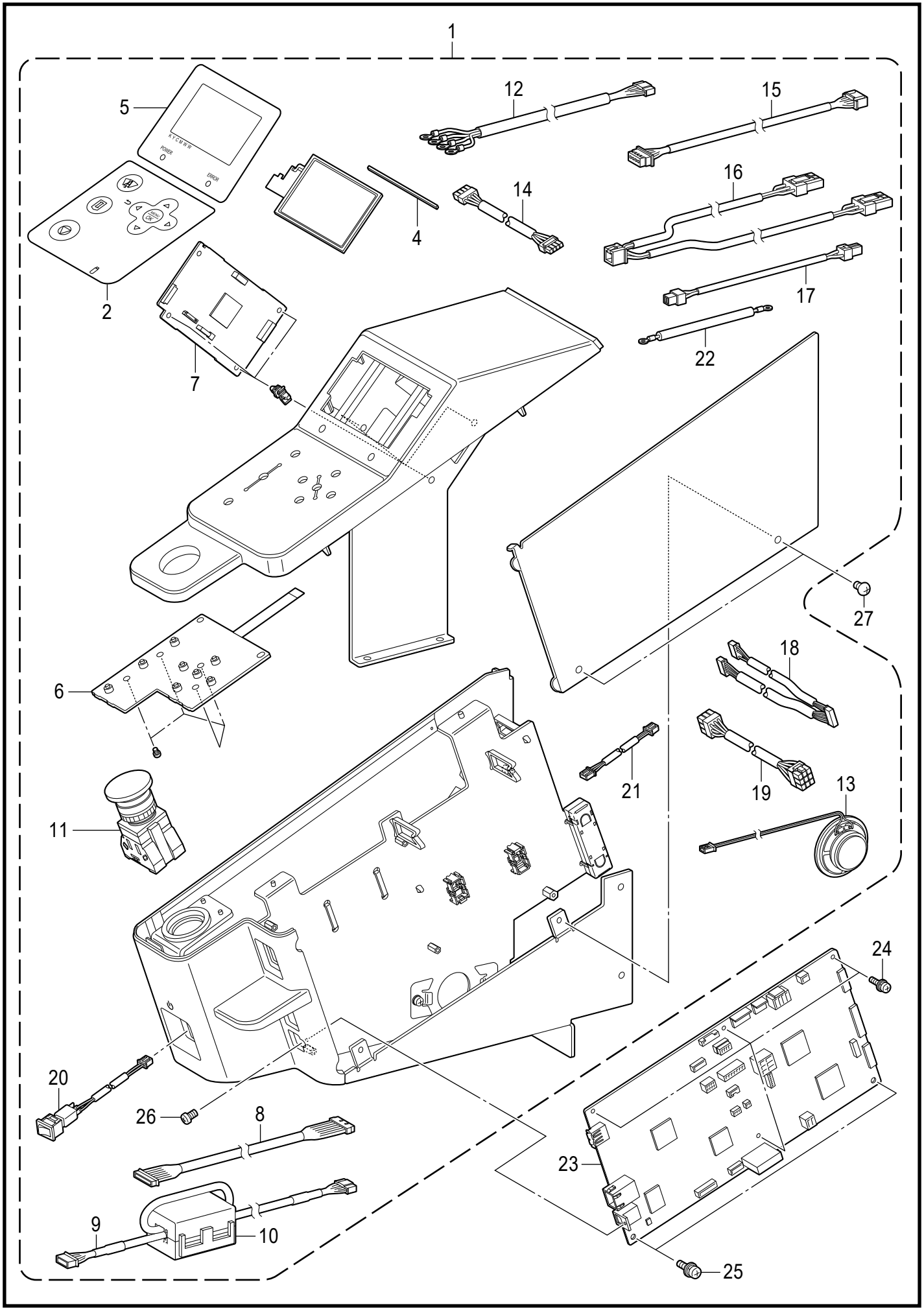

GTX pro Bulk-530

J. 操作パネル関係 / Operation panel

REF.NO	CODE	Q'TY	品名	NAME OF PARTS	RM
1	SC0570401	1	パネルホンタイクミ	PANEL UNIT ASSY	
2	SB5332001	1	パネルシート	PANEL SHEET	
4	SB5914001	1	フォームLCD	FORM LCD	
5	SB5333001	1	LCDパネルシート	LCD PANEL SHEET	
6	SB4746001	1	パネルキバンクミ	PANEL PCB ASSY	
7	SC0571101	1	パネルセイギョキバンクミ	PANEL CONTROL PCB ASSY	
8	SB4767001	1	パネルセイギョハーネス	HARNESS PANEL CONTROL	
9	SB4780101	1	パネルUSBハーネス	HARNESS PANEL USB	
10	S52162000	1	コアNF−65	CORE, NF-65	
11	SB2400001	1	スイッチHW1L	SWITCH:HW1L-M410Q4G	
12	SB4781001	1	プリントスイッチハーネス	HARNESS PRINT SWITCH	
13	SB2399001	1	スピ−カユニット	SPEAKER UNIT	
14	SB4729101	1	カラーデンゲンハーネス	HARNESS COLOR POWER	
15	SC1393001	1	メンテツウシンハーネス	HARNESS MAINTE COMMUNICATION	
16	SB4786001	1	ファンハーネス	HARNESS FAN	
17	SB4730101	1	ホワイトデンゲンハーネス	HARNESS WHITE POWER	
18	SB5089001	1	インクカートリッジハーネス	HARNESS INK CARTRIDGE	
19	SB4728001	1	メインデンゲンハーネス	HARNESS MAIN POWER	
20	SB5958001	1	デンゲンスイッチハーネス	HARNESS POWER SWITCH	
21	SB5984001	1	デンゲンシンゴウハーネス	HARNESS POWER SIGNAL	
22	SB7570001	1	USBグランドワイヤ	HARNESS USB GROUND WIRE	
23	SC1639001	1	メインキバンホキュウクミ	MAIN PCB SUPPLY ASSY	
24	0A5300606	4	+ナベザクミ3X6DB	SCREW PAN (S/P WASHER) M3X6	
25	0A4400606	2	+ナベザクミ4X6DA	SCREW, PAN (S/P WASHER) M4X6	
26	062300616	1	ナベコ3X6	SCREW PAN M3X6	
27	008400607	2	+トラスコ4X6	SCREW TRUSS M4X6	

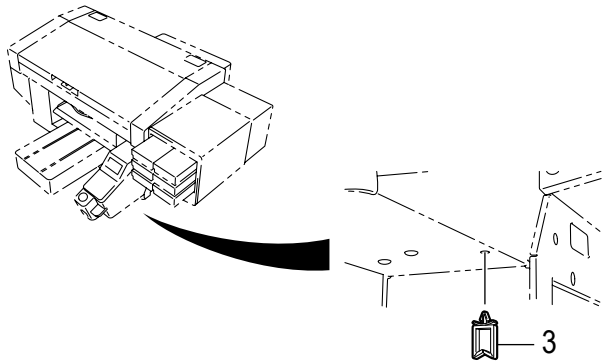

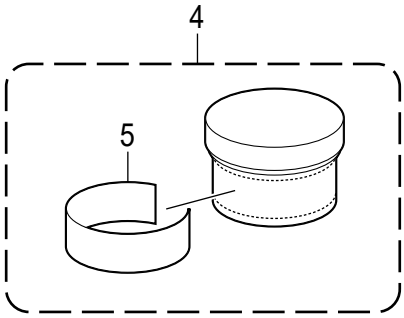

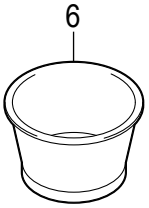

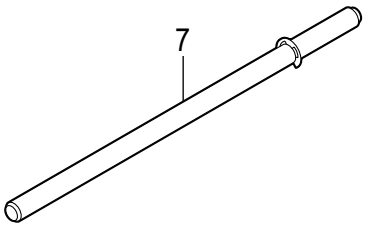

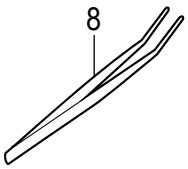

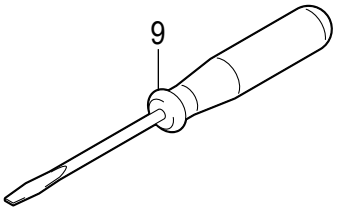

< 北米向 / For USA and Canada>

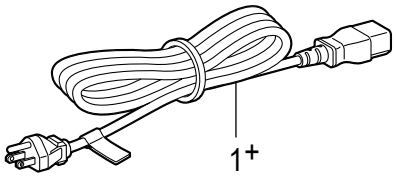

< 欧州向 / For Europe only>

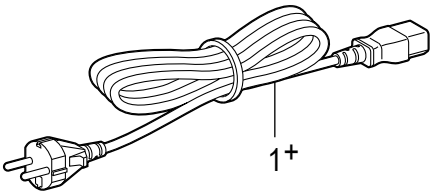

< 豪州向 / For Australia and New Zealand>

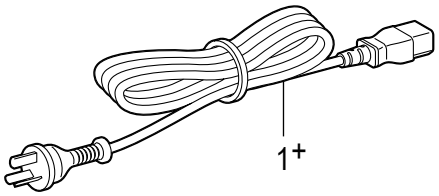

< 日本向 / For Japan only>

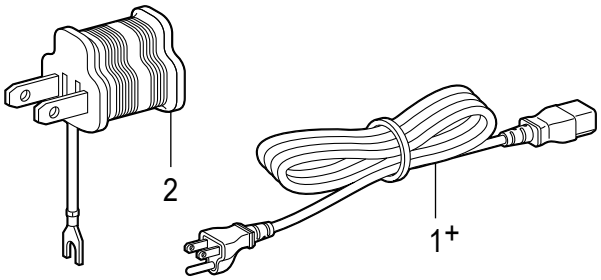

< 中国向 / For China only>

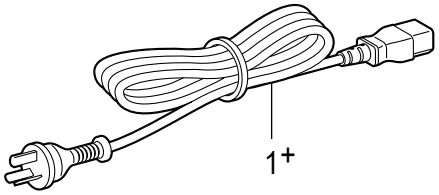

K. 付属品関係 / Accessories

REF.NO	CODE	Q'TY	品名	NAME OF PARTS	RM
			<北米向>	**<For USA and Canada>**	
1+	SA6452101	1	ACコ−ドUL/CSA	AC CODE UL/CSA	
			<欧州向>	**<For Europe only>**	
1+	SA9222001	1	ACコ−ドEUR	AC CODE EUR	
			<豪州向>	**<For Australia and New Zealand>**	
1+	SA8838001	1	ACコ−ドAU	AC CODE AU	
			<日本向>	**<For Japan only>**	
1+	SB0001001	1	ACコ−ドUL/CSA/PSE	AC CODE UL/CSA/PSE	
2	SA9223001	1	ACヘンカンプラグ	AC PLUG ADAPTER	
			<中国向>	**<For China only>**	
1+	SB7017001	1	ACコードチャイナ	AC CODE CHINA	
3	S43275000	1	コ−ドクランプLWS2NS	CORD CLAMP LWS2NS	
4	SB3229101	1	グリースEM−30L	GREASE EM-30L	
5	SB1653201	1	グリ−スラベル18X140	GREASE LABEL 18X140	
6	SB6925001	1	センジョウカップ	CLEANING CUP	
7	SB5917001	1	キャリッジコテイピンクミ	CARRIAGE FIX PIN ASSY	
8	117466100	1	ピンセツト	PINCETTE	
9	SC1681001	1	ネジマワシ1.8X23	SCREW-DRIVER 1.8X23	

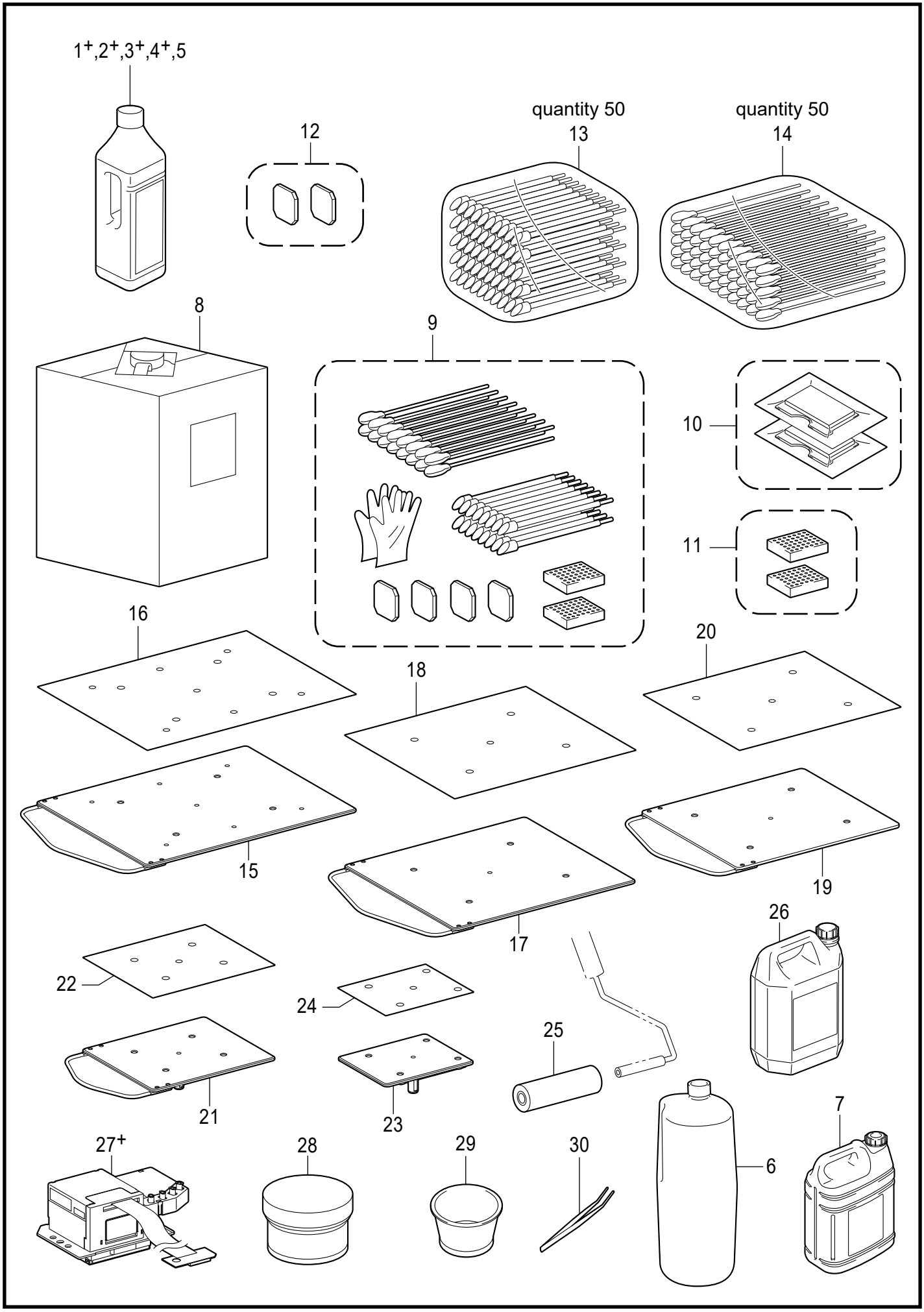

GTX pro Bulk-Co

Co. 消耗品とオプション部品 / Consumables & Option parts

REF.NO	CODE	Q'TY	品名	NAME OF PARTS	RM
			<1.8 L>	**<1.8 L>**	
1+	GCX-4K02-1	1	ブラックインクボトル	BLACK INK BOTTLE	
2+	GCX-4M02-1	1	マゼンタインクボトル	MAGENTA INK BOTTLE	
3+	GCX-4C02-1	1	シアンインクボトル	CYAN INK BOTTLE	
4+	GCX-4Y02-1	1	イエローインクボトル	YELLOW INK BOTTLE	
5	GCX-4W02	1	白インクボトル	WHITE INK BOTTLE	
6	GCX-4E02	1	洗浄液 (1.9kg)	CLEANING SOLUTION (1.9kg)	
7	GCX-4P05	1	前処理剤 (5kg)	PRETREATMENT (5 kg)	
8	GCX-4P20	1	前処理剤 (20kg)	PRETREATMENT (20 kg)	
9	SC0934001	1	フルメンテキットGTXPRO	FULL MAINTENANCE KIT GTXPRO	
10	SB6673201	1	ワイパークリーナー (2個組)	WIPER CLEANER (2 pcs)	
11	SC0935001	1	Fフォームセット GTXPRO(2個組)	FLASHING FOAM SET GTXPRO(2 pcs)	
12	SB7007001	1	ファンフィルターセット (2個組)	FAN FILTER SET (2 pcs)	
13	SB7008001	1	クリーンスティックR 50	CLEAN STICK R 50	
14	SC0032001	1	クリーンスティックT 50	CLEAN STICK T 50	
15	SB6992001	1	オーバーサイズプラテンX (16"x21" / 406 x 533mm)	OVER SIZE PLATEN X	
16	SB7242001	1	プラテンシート16X21	PLATEN SHEET 16X21	
17	SB6994001	1	ラージプラテンX (16"x18" / 406 x 457mm)	LARGE PLATEN X	
18	SB6995001	1	プラテンシート16X18	PLATEN SHEET 16X18	
19	SB6996001	1	アダルトプラテンX (14"x16" / 356 x 406mm)	ADULT PLATEN X	
20	SB6667001	1	プラテンシート	PLATEN SHEET	
21	SB6998001	1	ユースプラテンX (10"x12" / 254 x 305mm)	YOUTH PLATEN X	
22	SB6999001	1	プラテンシート10X12	PLATEN SHEET 10X12	
23	SB7001001	1	ベビープラテンX (7"x8" / 178 x 203mm)	BABY PLATEN X	
24	SB7002001	1	プラテンシート7X8	PLATEN SHEET 7X8	
25	SB1290301	1	マエショリローラ	PRETREATMENT ROLLER	
26	SB2582001	1	ボトルクミ	BOTTLE ASSY	
			<カラー用>	<For Color>	
27+	SC6192101	1	ホキュウヘッドクミGTX	PRINT HEAD SUPPLY UNIT GTX	
			<白用>	<For White>	
27+	SC6197101	1	ホキュウヘッドGTXPRO W	P-HEAD SUPPLY UNIT GTXPRO W	
28	SB3229101	1	グリースEM-30L	GREASE EM-30L	
29	SB6925001	1	センジョウカップ	CLEANING CUP	
30	117466100	1	ピンセット	PINCETTE	

Wa1. 警告ラベル / Warning labels

警告ラベル / Warning labels	品名 / Name of parts	Size(mm)	Code
	ラベルインク260X80 LABEL INK 260X80	260 X 80	SB6497-301
	ラベルカイテン LABEL ROTATION	108 X 109	SC0043-101
 中国以外用 / Except for China	ラベルケガ LABEL INJURY	L=25	SC0265-001
 中国以外用 / Except for China	ラベルケガ LABEL INJURY	L=50	SC0265-002

Wa2. 警告ラベル / Warning labels

警告ラベル / Warning labels	品名 / Name of parts	Size(mm)	Code
 中国用 / China only	ラベルケガ LABEL INJURY	L=25	SC0041-001
 中国用 / China only	ラベルケガ LABEL INJURY	L=50	SC0041-002
	ラベルプラテンチュウイ LABEL PLATEN INJURY	107 X 182	SB2957-401
	ラベルカンデン6カコク LABEL ELECTRICAL SHOCK 36X150	36 X 150	SB8096-101
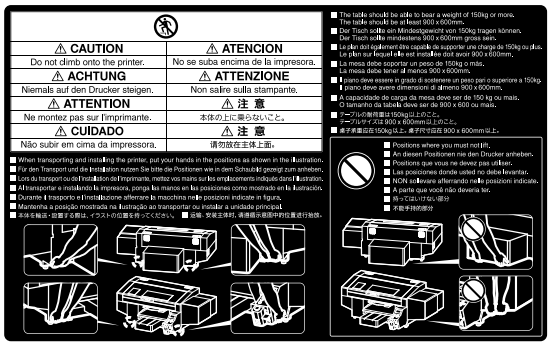	ラベルセッチ275X170 LABEL SETTING 275X170	275 X 170	SB6498-201

Wa3. 警告ラベル / Warning labels

警告ラベル / Warning labels	品名 / Name of parts	Size(mm)	Code
	コウオンラベル HIGH TEMP LABEL	20 X 10	SA5884-001
	ハイエキラベル 145X90 LABEL WASTE INK 145X90	145 X 90	SB9802-201
	グリ−スラベル18X140 GREASE LABEL 18X140	18 X 140	SB1653-201
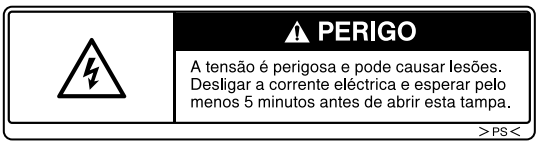 北米、欧州、豪州用 / USA and Canada, Europe,Australia and New Zealand only	ラベルカンデン24X96 LABEL ELECTRICAL SHOCK 24X96	24X96	SC6835-001

Wa4. 警告ラベル / Warning labels

警告ラベル / Warning labels	品名 / Name of parts	Size(mm)	Code
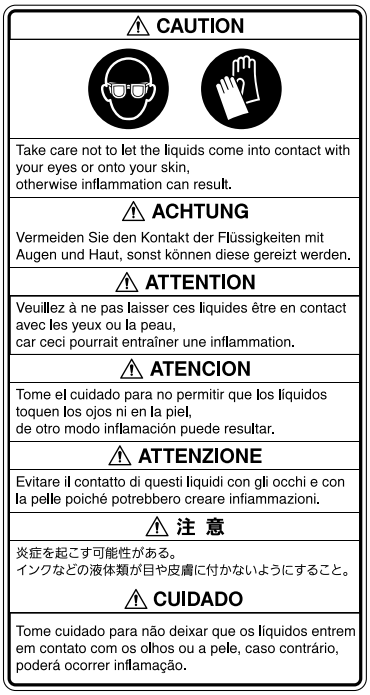 中国以外用 / Except for China	ラベルメノケガ LABEL EYE INJURY	170 X 90	SC1325-101
 中国用 / China only	ラベルメノケガ LABEL EYE INJURY	80 X 50	SC1615-001
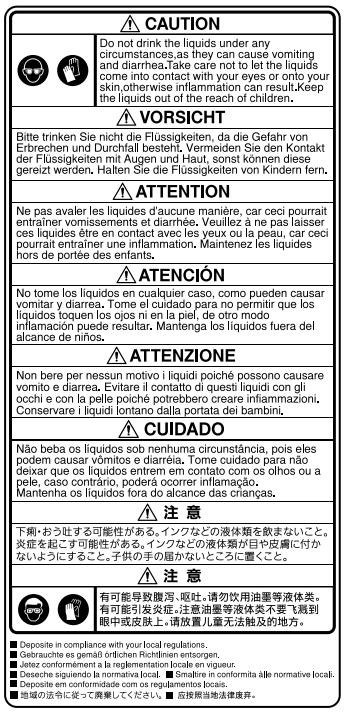	ラベルインク LABEL INK	180 X 86	SC0109-201

CODE	REF.NO	Page
002302506	D - 46	12
008400603	E - 46	14
008400607	B - 3	4
	B - 5	4
	B - 7	4
	B - 10	4
	B - 13	4
	B - 20	4
	B - 51	4
	C - 50	8
	J - 27	32
008400806	C - 54	8
008400807	B - 69	6
	G1 - 24	24
	G1 - 33	24
	G1 - 37	24
	G1 - 39	24
	G1 - 42	24
012300433	D - 31	10
012500533	D - 2	10
	D - 15	10
	D - 18	10
012500536	C - 13	8
018400536	C - 21	8
018400833	D - 42	10
018400836	C - 15	8
	C - 34	8
	C - 41	8
018402033	D - 39	10
018402036	C - 7	8
	C - 31	8
018402536	B - 44	4
018501236	G1 - 4	24
021100206	A - 1	2
	G1 - 2	24
021300206	B - 48	4
021400206	F2 - 58	20
026030236	B - 35	4
	B - 49	4
	E - 11	14
026040236	C - 22	8
	F2 - 59	20
026060133	D - 17	10
028030243	B - 50	4
	E - 12	14
	E - 18	14
047603642	C - 16	8
048030343	D - 38	10
048050343	D - 23	10
048060346	C - 5	8
060300606	D - 73	12
062300616	F2 - 72	22
	J - 26	32
070688850	C - 4	8
070694800	D - 37	10
085300816	B - 30	4
	B - 33	4
	B - 60	6
	F2 - 68	22
	F2 - 75	22
	G1 - 28	24
085301016	B - 34	4
	B - 37	4

CODE	REF.NO	Page
117466100	K. - 8	34
	Co - 30	36
146202000	D - 60	12
	G1 - 50	24
149547000	D - 61	12
158581000	F2 - 57	20
220681001	D - 77	12
552907000	D - 62	12
0A4301206	F1 - 8	18
	F2 - 44	20
0A4400606	J - 25	32
0A4404006	B - 54	4
0A5300606	D - 7	10
	D - 21	10
	D - 32	10
	D - 55	12
	D - 74	12
	E - 13	14
	E - 15	14
	E - 16	14
	E - 19	14
	E - 44	14
	F1 - 4	18
	F1 - 9	18
	F1 - 34	18
	F2 - 17	20
	F2 - 21	20
	F2 - 24	20
	F2 - 46	20
	F2 - 51	20
	F2 - 77	22
	G1 - 6	24
	G1 - 12	24
	G1 - 14	24
	G1 - 34	24
	H - 12	30
	J - 24	32
0A5300806	G2 - 5	28
	G2 - 7	28
0A5301206	E - 22	14
	E - 24	14
	F1 - 11	18
	F1 - 32	18
	F1 - 36	18
	F2 - 2	20
	F2 - 53	20
	F2 - 55	20
	G1 - 20	24
	G2 - 9	28
	G2 - 11	28
	G2 - 20	28
0A5303006	G1 - 22	24
	G1 - 31	24
	G2 - 3	28
0A5304006	G1 - 29	24
0A5400806	C - 36	8
	C - 43	8
	C - 47	8
0A5401006	D - 4	10
	D - 11	10
	D - 13	10
GCX-4C02-1	Co - 3+	36
GCX-4E02	Co - 6	36

CODE	REF.NO	Page
GCX-4K02-1	Co - 1+	36
GCX-4M02-1	Co - 2+	36
GCX-4P05	Co - 7	36
GCX-4P20	Co - 8	36
GCX-4W02	Co - 5	36
GCX-4Y02-1	Co - 4+	36
LG2239001	C - 44	8
	E - 64	16
	F1 - 48	18
	G1 - 48	24
LM9291001	E - 37	14
S00480000	C - 35	8
	D - 59	12
S00554000	E - 32	14
S03607001	D - 52	12
S06696004	H - 10	30
S10243000	C - 46	8
S43275000	E - 2	14
	E - 39	14
	E - 65	16
	E - 68	16
	F1 - 37	18
	K. - 3	34
S43276000	E - 40	14
S43277000	E - 38	14
	G1 - 15	24
S50423000	F1 - 13	18
S52162000	J - 10	32
S55479001	B - 23	4
	B - 26	4
	D - 33	10
	D - 40	10
	D - 65	12
	F1 - 14	18
	F1 - 16	18
	F2 - 3	20
	F2 - 25	20
	G1 - 9	24
S55481001	B - 39	4
	C - 6	8
	C - 26	8
	C - 28	8
	C - 30	8
	C - 38	8
S55482001	F2 - 56	20
SA5622001	C - 53	8
SA5884001	D - 30	10
	Wa3	39
SA6053001	D - 47	12
SA6155101	D - 64	12
SA6452101	K. - 1+	34
SA8838001	K. - 1+	34
SA9220001	B - 77+	6
SA9222001	K. - 1+	34
SA9223001	K. - 2	34
SB0001001	K. - 1+	34
SB0238101	F1 - 10	18
	F1 - 31	18
	F1 - 35	18
	F2 - 52	20
	G1 - 19	24
	G1 - 21	24
	G1 - 30	24

CODE	REF.NO	Page
SB1290301	Co - 25	36
SB1653201	K. - 5	34
	Wa3	39
SB2186201	C - 1	8
SB2193001	C - 2	8
SB2194001	C - 3	8
SB2198101	C - 8	8
SB2203001	C - 49	8
SB2205001	C - 9	8
SB2206001	C - 11	8
SB2208001	C - 14	8
SB2212001	C - 27	8
SB2213001	C - 29	8
SB2214001	C - 37	8
SB2215001	C - 42	8
SB2243101	B - 77+	6
SB2399001	J - 13	32
SB2400001	J - 11	32
SB2477001	F1 - 2	18
	G1 - 10	24
SB2502001	C - 51	8
SB2582001	Co - 26	36
SB2582301	E - 57	16
SB2615001	C - 40	8
SB2665001	D - 53	12
SB2720101	A - 2	2
	G1 - 1	24
SB2742001	E - 67	16
	F2 - 7	20
	F2 - 29	20
	F2 - 34	20
	F2 - 41	20
	G1 - 18	24
	G2 - 15	28
	G2 - 32	28
	G2 - 41	28
	G2 - 48	28
	G2 - 51	28
SB2957401	B - 74	6
	Wa2	38
SB3039001	H - 13	30
SB3080001	C - 48	8
SB3229101	K. - 4	34
	Co - 28	36
SB3275001	H - 4	30
SB4606001	B - 2	4
	B - 9	4
	B - 12	4
	B - 15	4
	B - 17	4
	B - 19	4
	B - 24	4
	B - 27	4
	B - 41	4
	B - 43	4
	B - 56	4
	B - 65	6
	C - 52	8
	D - 50	12
	D - 57	12
	D - 63	12
	D - 75	12
	F1 - 6	18

CODE	REF.NO	Page
SB4606001	F2 - 70	22
	F2 - 79	22
	G1 - 51	24
SB4728001	J - 19	32
SB4729101	J - 14	32
SB4730101	J - 17	32
SB4746001	J - 6	32
SB4767001	J - 8	32
SB4774001	H - 9	30
SB4780101	J - 9	32
SB4781001	J - 12	32
SB4786001	J - 16	32
SB4790001	D - 54	12
SB4793101	D - 49	12
SB4819001	H - 8	30
SB5067001	G1 - 11	24
	H - 2	30
SB5068001	C - 45	8
SB5069001	E - 36	14
SB5089001	J - 18	32
SB5106001	C - 39	8
SB5107001	C - 12	8
SB5109001	D - 1	10
SB5112001	D - 3	10
SB5113001	D - 16	10
SB5114001	D - 20	10
SB5115001	D - 22	10
SB5116001	D - 24	10
SB5117001	D - 25	10
SB5118001	D - 26	10
SB5119001	D - 27	10
SB5120001	D - 28	10
SB5123001	D - 34	10
SB5124001	D - 35	10
SB5125001	D - 36	10
SB5126001	D - 41	10
SB5133001	D - 6	10
SB5134001	D - 8	10
SB5135001	D - 9	10
SB5136001	D - 10	10
SB5137001	D - 12	10
SB5145101	E - 10	14
	E - 17	14
SB5152001	D - 56	12
SB5154001	D - 66	12
SB5156001	D - 14	10
SB5158001	D - 43	10
SB5159001	D - 45	12
SB5160001	D - 48	12
SB5161001	D - 51	12
SB5167001	E - 42	14
SB5188001	E - 26	14
SB5189001	E - 27	14
SB5190001	E - 28	14
SB5191001	E - 29	14
SB5192001	E - 30	14
SB5193001	E - 31	14
SB5194101	E - 4	14
SB5195101	E - 5	14
SB5196101	E - 6	14
SB5197101	E - 7	14
SB5198101	E - 8	14
SB5199101	E - 9	14

CODE	REF.NO	Page
SB5325001	D - 29	10
SB5332001	J - 2	32
SB5333001	J - 5	32
SB5345001	C - 32	8
SB5346101	E - 14	14
	G1 - 47	24
SB5350101	B - 22	4
SB5351101	B - 25	4
SB5354101	B - 29	4
SB5355001	B - 32	4
SB5356001	B - 36	4
SB5358001	B - 42	4
SB5360001	B - 52	4
SB5361001	B - 53	4
SB5362001	B - 55	4
SB5363001	B - 57	4
SB5366001	B - 31	4
SB5367001	B - 38	4
SB5370101	F2 - 78	22
SB5375001	F2 - 76	22
SB5379001	F2 - 66	22
SB5380001	F2 - 65	22
SB5381001	F2 - 69	22
SB5402001	F2 - 71	22
SB5424001	F2 - 73	22
SB5425001	F2 - 74	22
SB5474001	D - 5	10
SB5557001	F2 - 67	22
SB5583001	B - 4	4
SB5584001	B - 6	4
SB5585001	B - 8	4
SB5587001	B - 14	4
SB5593201	E - 59	16
SB5594101	H - 11	30
SB5601101	C - 56	8
SB5614001	C - 33	8
SB5863001	B - 71	6
SB5865001	E - 63	16
SB5875001	E - 66	16
SB5914001	J - 4	32
SB5917001	K. - 7	34
SB5958001	J - 20	32
SB5970101	E - 33	14
SB5983001	H - 7	30
SB5984001	J - 21	32
SB5986001	D - 68	12
SB5988001	E - 3	14
SB6226001	B - 21	4
SB6428001	D - 44	10
SB6481001	C - 25	8
SB6482001	C - 17	8
SB6483001	C - 18	8
SB6484001	C - 19	8
SB6485001	C - 24	8
SB6487001	C - 20	8
SB6497301	B - 72+	6
	Wa1	37
SB6498201	B - 73	6
	Wa2	38
SB6617001	B - 61	6
SB6667001	C - 55	8
	Co - 20	36
SB6673201	Co - 10	36

CODE	REF.NO	Page
SB6925001	K. - 6	34
	Co - 29	36
SB6992001	Co - 15	36
SB6994001	Co - 17	36
SB6995001	Co - 18	36
SB6996001	Co - 19	36
SB6998001	Co - 21	36
SB6999001	Co - 22	36
SB7001001	Co - 23	36
SB7002001	Co - 24	36
SB7007001	B - 58	6
	Co - 12	36
SB7008001	Co - 13	36
SB7017001	K. - 1+	34
SB7093001	F2 - 28	20
	F2 - 33	20
	F2 - 61	22
SB7210001	D - 19	10
SB7242001	Co - 16	36
SB7425101	E - 25	14
SB7570001	J - 22	32
SB7608001	D - 76	12
SB7680001	G2 - 14	28
	G2 - 50	28
SB7870001	E - 47	14
SB8096101	B - 70	6
	Wa2	38
SB8376201	B - 28	4
SB8537001	G1 - 13	24
SB8540001	G1 - 54	26
SB8541001	G1 - 55	26
SB8542001	G1 - 56	26
SB8543001	G1 - 57	26
SB8544001	G1 - 58	26
SB8545001	G1 - 59	26
SB8546001	G1 - 60	26
SB8547001	G1 - 61	26
SB8549001	G1 - 53	26
SB8550001	G1 - 63	26
SB8551101	F1 - 46	18
SB8552001	E - 41	14
SB8554001	D - 69	12
SB8555101	F1 - 38	18
SB8556001	G1 - 64	26
SB8558101	F1 - 47	18
SB8559001	G1 - 62	26
SB8560001	F1 - 39	18
SB8561001	F1 - 40	18
SB8562001	F1 - 41	18
SB8563001	F1 - 42	18
SB8564001	F1 - 43	18
SB8565001	F1 - 44	18
SB9045001	C - 23	8
SB9391201	H - 1	30
SB9393101	H - 3	30
SB9395001	E - 34	14
SB9397001	E - 35	14
SB9423001	E - 43	14
SB9715001	F2 - 23	20
SB9760101	G1 - 45	24
SB9760201	G1 - 49	24
SB9802201	E - 58	16
	Wa3	39

CODE	REF.NO	Page
SB9937001	E - 21	14
	E - 23	14
SC0029001	F1 - 45	18
SC0032001	Co - 14	36
SC0041001	B - 63+	6
	Wa2	38
SC0041002	B - 76+	6
	Wa2	38
SC0043101	B - 62	6
	Wa1	37
SC0109201	Wa4	40
SC0151001	E - 49	14
SC0156001	E - 20	14
SC0157001	E - 52	14
SC0158101	E - 50	14
SC0159001	E - 70	16
SC0160001	E - 69	16
SC0161001	E - 55	16
SC0162001	E - 53	16
SC0163101	E - 54	16
SC0164001	E - 45	14
SC0179001	B - 46	4
SC0181001	B - 47	4
SC0256001	E - 56	16
SC0265001	B - 63+	6
	Wa1	37
SC0265002	B - 76+	6
	Wa1	37
SC0272001	G2 - 43	28
	G2 - 45	28
SC0273001	G2 - 44	28
SC0433001	G2 - 1	28
SC0434001	G2 - 2	28
SC0437001	F1 - 7	18
SC0444001	G1 - 16	24
SC0456101	G1 - 32	24
SC0457001	G1 - 35	24
SC0458101	G1 - 40	24
SC0459201	G1 - 36	24
SC0460001	G1 - 43	24
SC0461001	G1 - 41	24
SC0462001	G1 - 23	24
SC0463001	G1 - 25	24
SC0464001	G1 - 26	24
SC0465001	G1 - 27	24
SC0466001	G1 - 38	24
SC0467001	G1 - 17	24
SC0471001	B - 40	4
SC0472001	B - 45+	4
SC0473001	B - 59	6
SC0474001	B - 67	6
SC0477001	B - 66	6
SC0478001	B - 68	6
SC0480101	F1 - 1	18
SC0486001	F1 - 3	18
SC0506101	F1 - 12	18
SC0517001	F2 - 18	20
SC0519001	F2 - 19	20
SC0520001	F2 - 22	20
SC0526001	F2 - 42	20
SC0527001	F2 - 45	20
SC0528001	F2 - 50	20
SC0529001	F2 - 49	20

CODE	REF.NO	Page
SC0539001	F1 - 33	18
SC0541001	D - 70	12
SC0542001	D - 71	12
SC0543001	D - 72	12
SC0544001	G1 - 5	24
SC0546001	B - 1	4
SC0547001	B - 18	4
SC0548001	F2 - 54	20
	G2 - 19	28
SC0554001	E - 62	16
SC0556001	G1 - 3	24
SC0570401	J - 1	32
SC0571101	J - 7	32
SC0601001	B - 16	4
SC0755001	F1 - 49	18
SC0929001	D - 58	12
SC0934001	Co - 9	36
SC0935001	Co - 11	36
SC0939301	E - 48	14
SC1325001	B - 79	6
SC1325101	Wa4	40
SC1390001	H - 5	30
SC1392001	H - 6	30
SC1393001	J - 15	32
SC1399001	F2 - 16	20
SC1407001	B - 11	4
SC1417101	E - 60	16
SC1606001	G2 - 54	28
SC1607001	G2 - 55	28
SC1608001	G2 - 56	28
SC1612001	B - 75	6
SC1615001	B - 72+	6
	B - 80	6
	Wa4	40
SC1639001	J - 23	32
SC1640001	F2 - 1	20
SC1641001	G2 - 10	28
SC1642001	F2 - 43	20
	G2 - 8	28
SC1643001	G2 - 18	28
SC1646101	F2 - 20	20
	G2 - 4	28
SC1647101	G2 - 6	28
SC1648001	F1 - 5	18
SC1649001	F1 - 15	18
SC1662001	E - 51	14
SC1674101	E - 61	16
SC1680001	G1 - 65	26
SC1681001	K. - 9	34
SC1689101	B - 78	6
SC1695001	F2 - 6	20
	G2 - 31	28
SC1701001	B - 45+	4
SC1860001	G2 - 17	28
SC1861001	G2 - 12	28
SC1862001	G2 - 13	28
SC1863001	F2 - 27	20
	G2 - 16	28
	G2 - 52	28
SC1864001	G2 - 24	28
SC1865001	G2 - 22	28
SC1866001	G2 - 23	28
SC1867001	F2 - 32	20

CODE	REF.NO	Page
SC1867001	G2 - 27	28
SC1868001	G2 - 25	28
SC1869001	G2 - 29	28
	G2 - 33	28
SC1870001	G2 - 28	28
SC1871001	G2 - 30	28
SC1872001	G2 - 34	28
SC1873001	G2 - 47	28
SC1874001	G2 - 53	28
SC1875001	G2 - 26	28
SC1876001	F1 - 28	18
SC1877001	F1 - 27	18
SC1878001	F1 - 29	18
SC1879001	F1 - 30	18
SC1880001	F2 - 4	20
SC1881001	F2 - 5	20
SC1882001	F2 - 8	20
SC1883001	F2 - 10	20
SC1884001	F2 - 12	20
SC1885001	F2 - 14	20
SC1886001	F2 - 47	20
SC1887001	F2 - 26	20
	F2 - 31	20
SC1888001	F2 - 30	20
SC1889001	F2 - 35	20
SC1890001	F2 - 48	20
SC1891001	F1 - 17	18
SC1892001	F1 - 18	18
SC1893001	F1 - 19	18
SC1894001	F1 - 20	18
SC1895001	F1 - 21	18
SC1896001	F1 - 22	18
SC1897001	F1 - 23	18
SC1898001	F1 - 24	18
SC1899001	F1 - 25	18
SC1900001	F1 - 26	18
SC1901001	F2 - 36	20
SC1902001	F2 - 37	20
SC1903001	F2 - 38	20
SC1904001	F2 - 60	22
SC1905001	F2 - 62	22
SC1906001	F2 - 63	22
SC1907001	F2 - 64	22
SC1908001	F2 - 40	20
SC1910001	F2 - 9	20
	F2 - 11	20
	F2 - 13	20
	F2 - 15	20
	F2 - 39	20
SC1911001	G2 - 35	28
SC1912001	G2 - 36	28
SC1913001	G2 - 37	28
SC1914001	G2 - 38	28
SC1915001	G2 - 42	28
SC1916001	G2 - 39	28
SC1917001	G2 - 40	28
SC1918001	G2 - 46	28
SC1919001	G2 - 21	28
SC2533001	B - 64	6
SC2615001	G1 - 44	24
SC2616001	G1 - 46	24
SC2617001	G1 - 52	24
SC2618001	G2 - 49	28

CODE	REF.NO	Page
SC5002001	G1 - 7	24
SC6187201	E - 1	14
SC6192101	Co - 27+	36
SC6197101	Co - 27+	36
SC6835001	B - 81	6
	Wa3	39

CODE	REF.NO	Page

brother

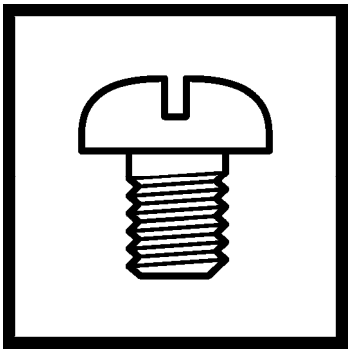

パーツブック
PARTS BOOK

ブラザー工業株式会社　https://www.brother.co.jp/
〒448-0803 刈谷市野田町北地蔵山 1 番地 5
BROTHER INDUSTRIES, LTD.　https://www.brother.com/
1-5, Kitajizoyama, Noda-cho, Kariya 448-0803, Japan.

©2020-2024 Brother Industries, Ltd. All Rights Reserved.

GTX-424
I4071922F J/E
2024.07.F (1)