パーツブック
PARTS BOOK

GTX600NB

ガーメントプリンター
GARMENT PRINTER

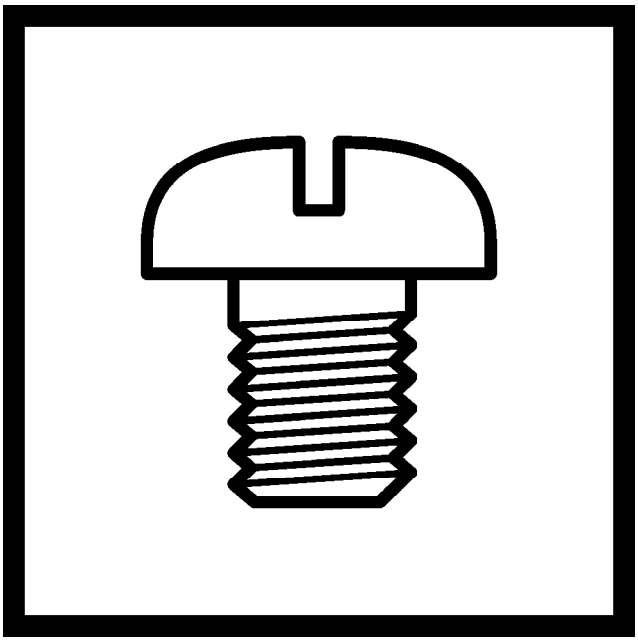

brother

The latest parts information, refer to the Parts Navigation. http://partsbook.brother.co.jp/partsnavi/eng/

パーツブックご利用に際して

1. この本は、2021年10月のデータに基づいて作成されたものです。
2. 部品は予告なしに設計変更される場合があります。
3. 組単位で補給する部品は、破線で示してあります。
4. イラスト中で数字(REF.NO)に“＋”がついている部品は、機種または仕様により異なります。
   詳細は、リストを参照してください。

目　　次

A. フレーム関係 1
B. カバー関係 3
C. プラテン関係 5
D. キャリッジ関係 7
E. メンテナンス関係 9
F1. インク供給関係 11
F2. インク供給関係 13
F3. インク供給関係 15
G1. コントロールボックス関係 17
G2. コントロールボックス関係 19
H. 電装品関係 21
J. 操作パネル関係 23
K. 付属品関係 25
Co. 消耗品とオプション部品 27
Wa1. 警告ラベル 29
Wa2. 警告ラベル 30
索引 31

Notes for using this parts book

1. This book was prepared based on information available in October 2021.
2. Parts are subject to changes in design without prior notice.
3. Parts supplied as complete assemblies are circled by a dotted line.
4. The part which has the symbol "+" on its number (REF.NO) in the figure differs depending on the machine model or specification. For details, refer to the parts list.

CONTENTS

A. Frame mechanism 1
B. Cover mechanism 3
C. Platen mechanism 5
D. Carriage mechanism 7
E. Maintenance mechanism 9
F1. Ink supply mechanism 11
F2. Ink supply mechanism 13
F3. Ink supply mechanism 15
G1. Control box 17
G2. Control box 19
H. Power supply equipment 21
J. Operation panel 23
K. Accessories 25
Co. Consumables & Option parts 27
Wa1. Warning labels 29
Wa2. Warning labels 30
Index 31

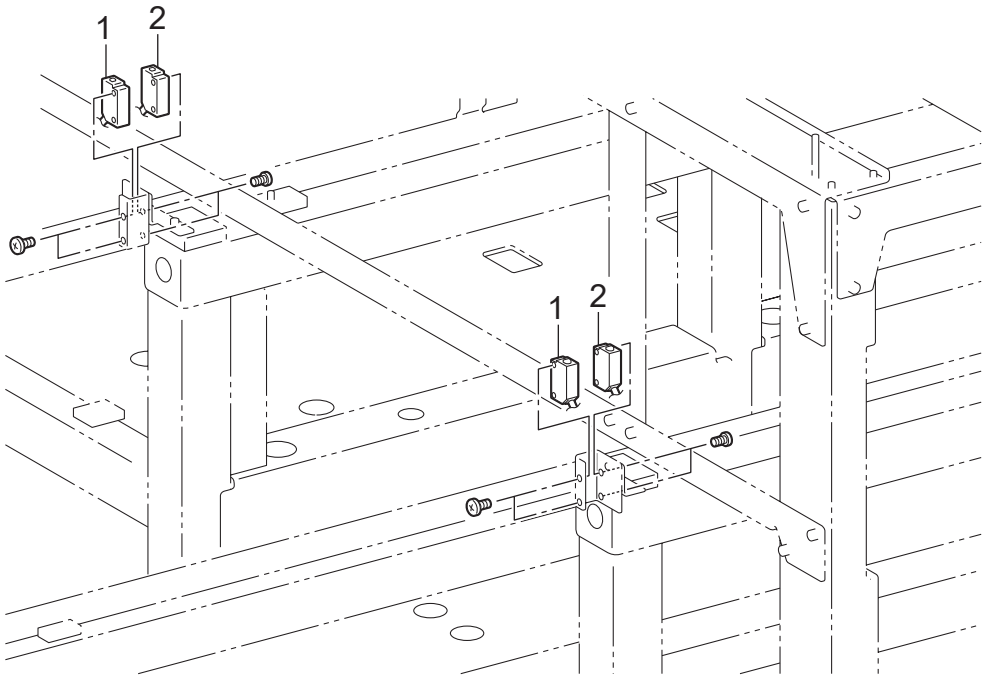
1
2
1
2

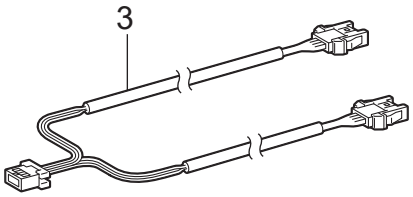
3

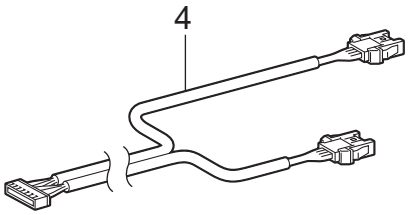
4

A. フレーム関係 / Frame mechanism

REF.NO	CODE	Q'TY	品名	NAME OF PARTS	RM
			<下げすぎ検知用>	**<Platen too low sensor>**	
1	SC3125001	1	コウデンスイッチ15 X6	PHOTOELECTRIC SWITCHES 15 X6	
			<障害物検知用>	**<Obstcl sensorr>**	
2	SC3126001	1	コウデンスイッチ11 X6	PHOTOELECTRIC SWITCHES 11 X6	
3	SC4230101	1	PRTSWチュウケイハーネス	HARNESS REPF-RL PRTSW	
4	SC4231101	1	PTテイシチュウケイハーネス	HARNESS REPF-RL PTSTOP	

B. カバー関係 / Cover mechanism

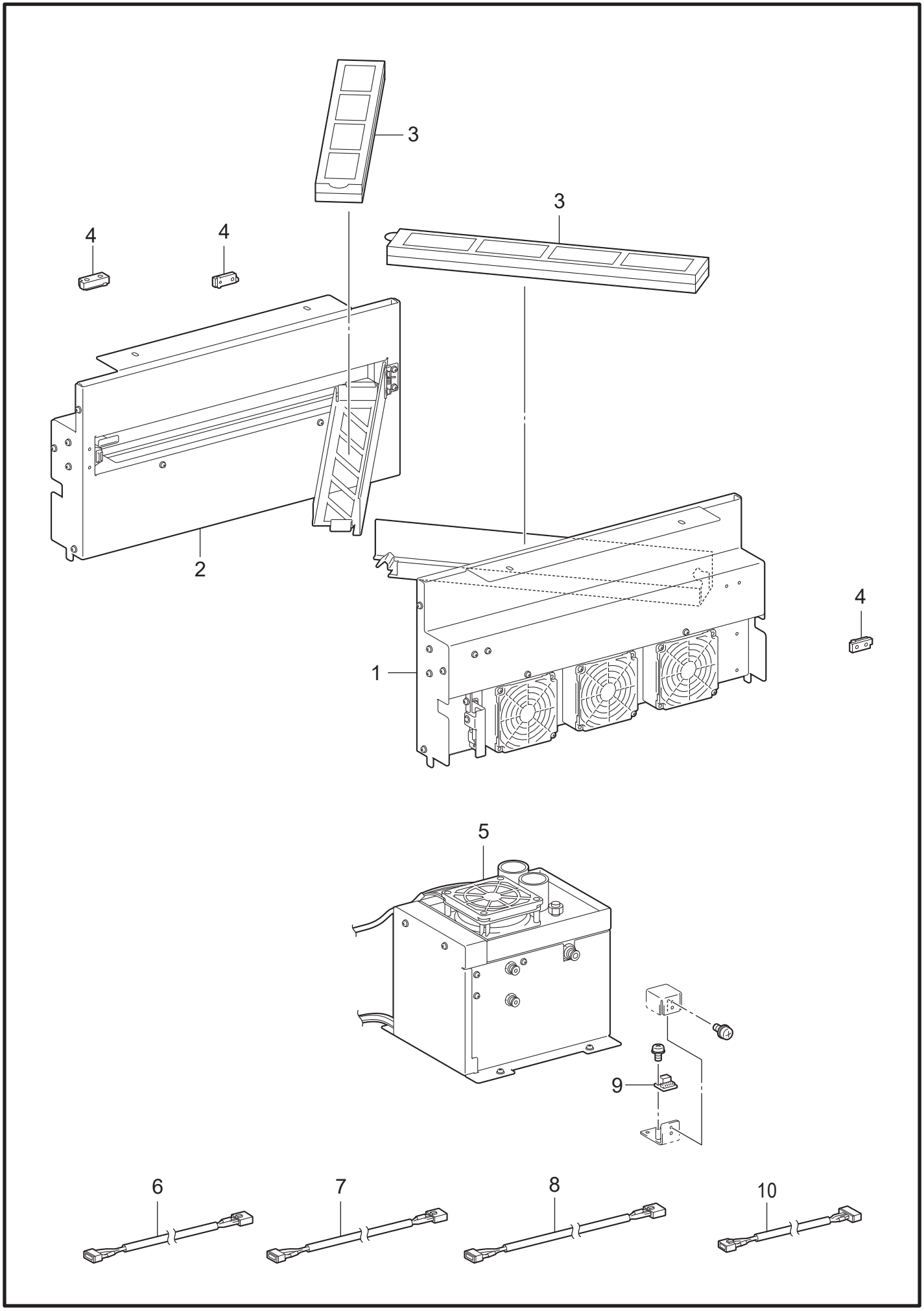

GTX 6-053

B. カバー関係 / Cover mechanism

REF.NO	CODE	Q'TY	品名	NAME OF PARTS	RM
1	SC5064001	1	ミストファンRホキュウクミ	MIST FAN R SUPPLY ASSY	
2	SC5065001	1	ミストファンLホキュウクミ	MIST FAN L SUPPLY ASSY	
3	SC5066001	2	ミストファンフィルターセット	MIST FAN FILTER SET	
4	SC3573001	3	キンセツセンサX6	PROXIMITY SENSOR X6	
5	SC5067001	1	カシツキホキュウクミ	HUMIDIFIER SUPPLY ASSY	
6	SC4219101	1	オンシツドセンサハーネスB	HARNESS REPF-HUM THM HUM B	
7	SC4220101	1	オンシツドセンサハーネスR	HARNESS REPF-HUM THM HUM R	
8	SC4221101	1	オンシツドセンサハーネスL	HARNESS REPL-HUM THM HUM L	
9	LM9291001	1	オンシツドセンサCHS−CSC	THM/HUM SENSOR:CHS-CSC-20	
10	SC4218001	1	カシツモータハーネス	HARNESS REPF-HUM MOT	

C. プラテン関係 / Platen mechanism

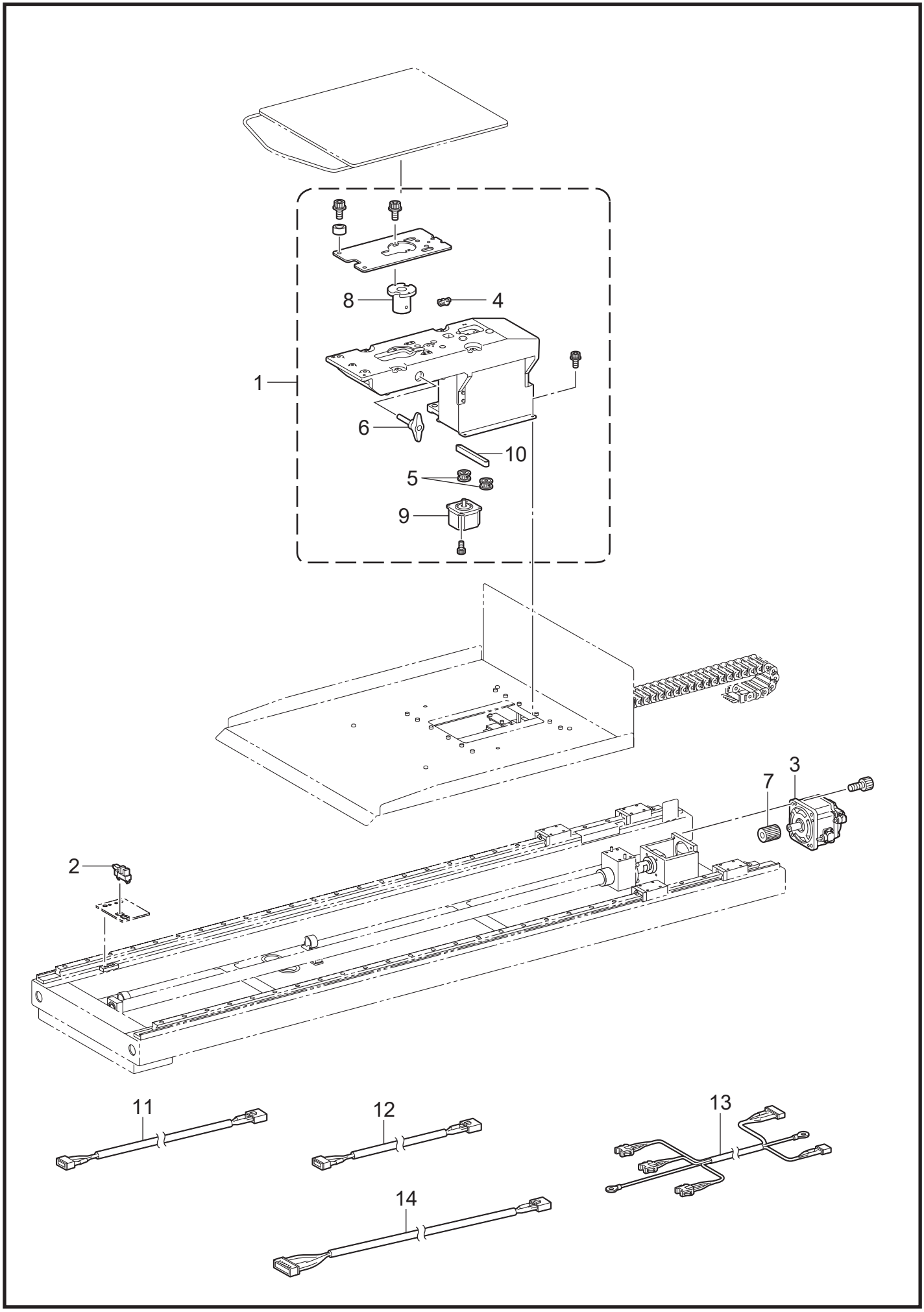

GTX 6-262

C. プラテン関係 / Platen mechanism

REF.NO	CODE	Q'TY	品名	NAME OF PARTS	RM
1	SC2499001	1	プラテンショウコウクミX6	PLATEN ELEVATOR ASSY X6	
2	LG2239001	1	PHINTSG-2482A	PHOTO INTERRUPTER:SG-2482A	
3	SC3585001	1	サーボモータプラテン	SERVO MOTOR PLATEN	
4	LG2239001	1	PHINTSG-2482A	PHOTO INTERRUPTER:SG-2482A	
5	SC2525001	2	ショウコウプ-リX6	ELEVATOR PULLEY X6	
6	SC2526001	1	コテイレバ-X6	CLAMP LEVER X6	
7	SC2527001	1	プラテンカップリングX6	PLATEN COUPLING X6	
8	SC3080001	1	プラテンジクウケX6	BUSH PLATEN SHAFT X6	
9	SC3527001	1	プラテンパルスモータ	PLATEN PULSE MOTOR	
10	SC3544001	1	ショウコウベルトX6	ELEVATOR BELT X6	
11	SC4226101	1	PTオクリゲンテンハーネス	HARNESS REPL-PT ORG LF	
12	SC4227101	1	PTショウコウモータハーネス	HARNESS RBT-PT ORG LIFT	
13	SC4228101	1	PTセンサロボットハーネス	HARNESS REPL-PT SEN	
14	SC4229101	1	PTモータロボットハーネス	HARNESS REPL-PT MOT	

D. キャリッジ関係 / Carriage mechanism

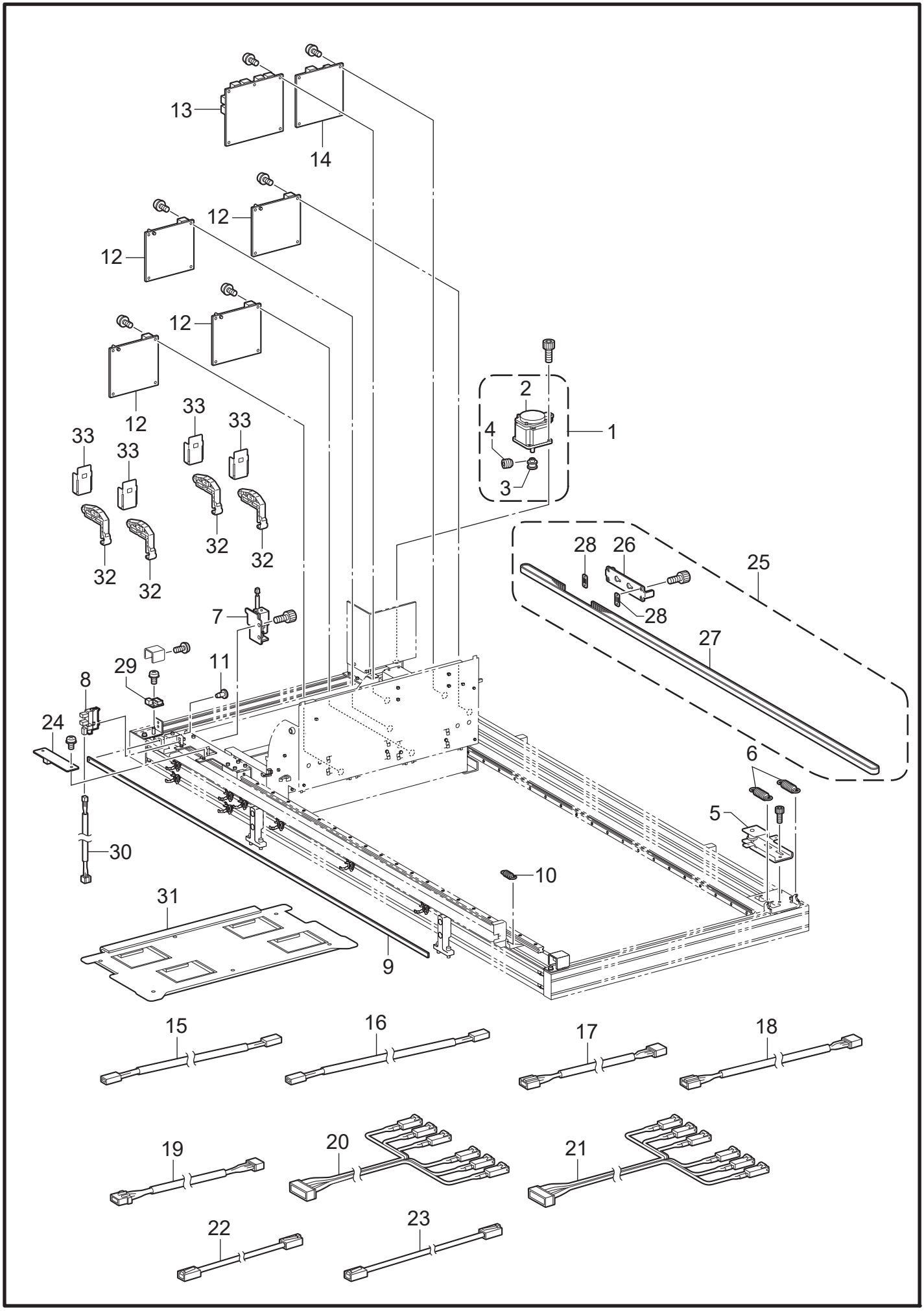

GTX 6-263

D. キャリッジ関係 / Carriage mechanism

REF.NO	CODE	Q'TY	品名	NAME OF PARTS	RM
1	SC2543001	1	キャリッジモ−タクミ	CARRIAGE MOTOR ASSY	
2	SC2587001	1	サ−ボモ−タキャリッジ	SERVO MOTOR CARRIAGE	
3	SC2544001	1	CRモ−タプ−リGTX6	CR MOTOR PULLEY GTX6	
4	012400636	2	アナヒラ4X6	SET SCREW SOCKET (FT) M4X6	
5	SC2546001	1	キャリッジアイドラクミ	CR IDLER ASSY	
6	SC2551001	2	CRアイドラバネ	CR IDLER SPRING	
7	SC2589001	1	CRロッカ−ソレノイド	CR LOCKER SOLENOID	
8	LG2239001	1	PHINTSG−2482A	PHOTO INTERRUPTER:SG-2482A	
9	SC2555101	1	エンコ−ダストリップGTX6	ENCODER STRIP GTX6	
10	S03607001	1	ボタンヒラキツメバネ	SPRING	
11	SB2017001	1	ナイロンリベット	RESIN RIVET	
12	SC3237101	4	ヘッドセイギョキバンクミ	HEAD CONTROL PCB ASSY	
13	SC3256101	1	LANハブキバンクミ	LAN HUB PCB ASSY	
14	SC3246101	1	シロジュンカンキバンクミ	WHITE CIRCULATION PCB ASSY	
15	SC4232001	2	ヘッドCデンゲンハーネス	HARNESS HUBU-HDC POWER	
16	SC4234001	2	ヘッドWデンゲンハーネス	HARNESS HUBU-HDW POWER	
17	SC4238001	2	ヘッドCエンコーダハーネス	HARNESS HUBU-HDC ENCODER	
18	SC4240001	2	ヘッドWエンコーダハーネス	HARNESS HUBU-HDW ENCODER	
19	SC4244001	1	エンコーダハーネス	HARNESS HUBU-ENC ENCODER	
20	SC4245001	1	W1ジュンカンSOLハーネス	HARNESS W-INK-SOL CIRCULATION1	
21	SC4246001	1	W2ジュンカンSOLハーネス	HARNESS W-INK-SOL CIRCULATION2	
22	SC4180001	3	LANケーブル210	HARNESS LAN 210	
23	SC4182001	2	LANケーブル420	HARNESS LAN 420	
24	SC3262001	1	エンコ−ダキバンクミ	ENCODER PCB ASSY	
25	SC2576001	1	CRベルトクミ	CR BELT ASSY	
26	SC2577001	1	CRベルトホルダ	CR BELT HOLDER	
27	SC2582001	1	キャリッジベルトGTX6	CARRIAGE BELT GTX6	
28	SC2578001	2	CRベルトクランプGTX6	CR BELT CLAMP GTX6	
29	LM9291001	2	オンシツドセンサCHS−CSC	THM/HUM SENSOR:CHS-CSC-20	
30	SC4195101	1	CRゲンテンハーネス	HARNESS REPL-CR ORG	
31	SC5026001	1	キャリッジフォームホキュウ	CARRIAGE FOAM SUPPLY ASSY	
32	SC2564001	4	ヘッドオサエクミ	HEAD CLAMP ASSY	
33	SC2567001	4	ヘッドオサエロックイタクミ	CLAMP LOCK PLATE ASSY	

E. メンテナンス関係 / Maintenance mechanism

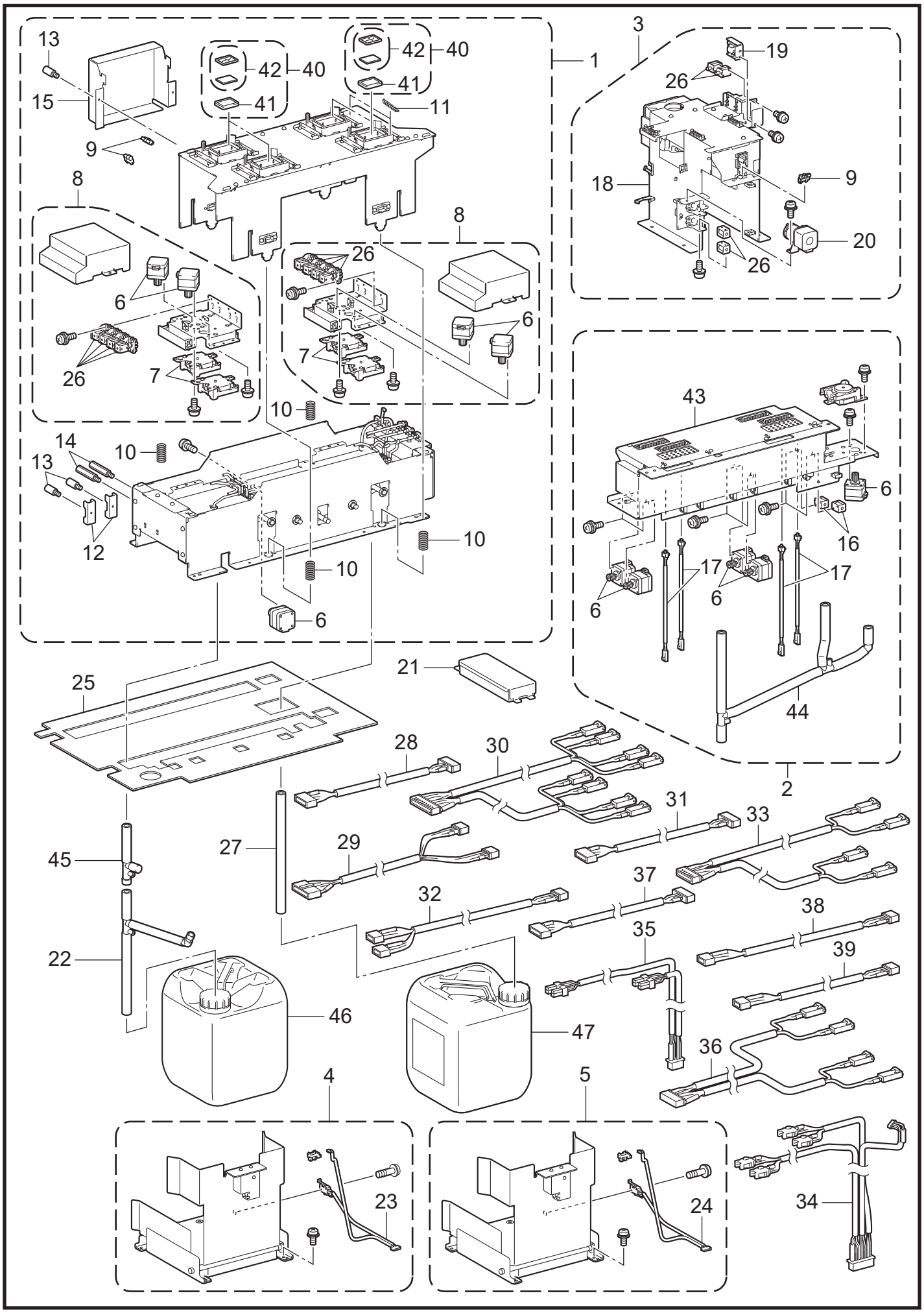

GTX 6-264

E. メンテナンス関係 / Maintenance mechanism

REF.NO	CODE	Q'TY	品名	NAME OF PARTS	RM
1	SC5010001	1	メンテキャップホキュウクミ	MAITENANCE CAP SUPPLY ASSY	
2	SC5011001	1	メンテキワイプホキュウクミ	MAINTENANCE WIPER SUPPLY ASSY	
3	SC5012001	1	センジョウフレームホキュウクミ	WASHING TANK FRAME ASSY	
4	SC5013001	1	ハイエキタンクホキュウクミ	WASTE INK TANK SUPPLY ASSY	
5	SC5285001	1	ハイスイタンクホキュウクミ	WASTE WATER TANK SUPPLY ASSY	
6	SC3324001	1	メンテパルスモータM0.8	MAINTENANCE PULSE MOTOR M0.8	
7	SC4907001	1	メンテポンプホキュウクミX6	MAINTE PUMP SUPPLY ASSY GTX6	
8	SC4908001	1	ポンプホルダホキュウクミX6	PUMP HOLDER SUPPLY ASSY GTX6	
9	LG2239001	1	PHINTSG−2482A	PHOTO INTERRUPTER:SG-2482A	
10	SC3027001	1	メンテトッププレートバネ	MNT TOP PLATE SPRING	
11	SB6235001	1	キャップリフトバネ	CAP LIFT SPRING	
12	SC4726001	1	キャップコテイイタ	CAP FIXED PLATE	
13	SC4731001	1	ツマミネジM4	THUMBSCREW M4	
14	SC0202001	1	ロッカクシチュウGTXA	HEX SUPPORT GTXA	
15	SC4713001	1	センサガイドホルダ	SENSOR GUIDE HOLDER	
16	SC4895001	1	NCソレノイド4ホキュウクミ	NC SOLENOID SH 4 SUPPLY ASSY	
17	SC3715001	1	ワイプスイッチハーネスクミ	WIPE SW HARNESS ASSY	
18	SC1417001	1	タンクPホキュウクミ	TANK P SUPPLY ASSY	
19	SB9760101	1	アツリョクセンサ10KSクミ	PRESSURE SENSOR 10KS PCB ASSY	
20	SC1647101	1	ポンプ 3F ホキュウ	PUMP 3F SUPPLY ASSY	
21	SC3815001	1	メンテハーネスカバークミ	MNT HARNESS COVER ASSY	
22	SC3818001	1	ハイエキチューブクミメンテ	WASTE INK TUBE ASSY MNT	
23	SC3726001	1	ハイエキタンクセンサハーネス	HARNESS REPL-WASTE INK TANK	
24	SC3774001	1	ハイスイタンクセンサハーネス	HARNESS REPL-WASTE WATER TANK	
25	SC4727001	1	メンテフォーム	MNT FOAM	
26	SB9937001	1	ソレノイドD3ホキュウクミ	SOLENOID D3 SUPPLY ASSY	
27	SC3591001	1	ハイエキチューブL300	WASTE INK TUBE L300	
28	SC3716001	1	メンテカムモータハーネス	HARNESS REPL-MNT CAM MOTOR	
29	SC3717101	1	メンテカムセンサハーネス	HARNESS REPL-MNT CAM SENSOR	
30	SC3693101	1	メンテポンプソレノイドハーネス	HARNESS REPL-MNT PUMP SOLENOID	
31	SC3694001	1	メンテポンプモータハーネス	HARNES REPL-MNT PUMP MOTOR	
32	SC3719001	1	メンテワイプモータハーネス	HARNESS REL WIPE-WIPE MOT	
33	SC3718101	1	メンテワイプソレノイドハーネス	HARNESS REPL-MNT WIPE SOLENOID	
34	SC3720101	1	メンテワイプモータクミハーネス	HARNESS REPL-REL WIPE	
35	SC3721001	1	メンテワイプセンサハーネス	HARNESS REPL-MNT WIPE SENSOR	
36	SC3722101	1	Sタンクソレノイドハーネス	HARNESS REPL-S TANK SOLENOID	
37	SC3723101	1	Sタンクポンプモータハーネス	HARNESS REPL-S TANK PUMP MOTOR	
38	SC3724101	1	Sタンクセンサハーネス	HARNESS REPL-S TANK SENSOR	
39	SC3725001	1	メンテアツリョクセンサハーネス	HARNESS REPL-MNT PRES SENSOR	
40	SC4910001	4	CセットGTX6ホキュウ	CAP SET GTX6 SUPPLY	
41	SC0937001	1	CラバーGTXPROホキュウ	CAP RUBBER GTXPRO SUPPLY	
42	SC5084001	4	CフォームGTXBホキュウ	CAP FOAM GTXB SUPPLY ASSY	
43	SC3336001	1	シールドプレートワイパ	SHIELD PLATE WIPER	
44	SC3819001	1	ハイエキチューブクミワイプ	WASTE INK TUBE ASSY WIPE	
45	SC5193001	1	Cハイエキチューブクミメンテ	CAP WASTE INK TUBE ASSY MNT	
			<廃インク用>		
46	SC4946001	1	タンク10Lホキュウクミ	TANK 10L SUPPLY ASSY	
			<排水用>		
47	SC4946001	1	タンク10Lホキュウクミ	TANK 10L SUPPLY ASSY	

F1. インク供給関係 / Ink supply mechanism

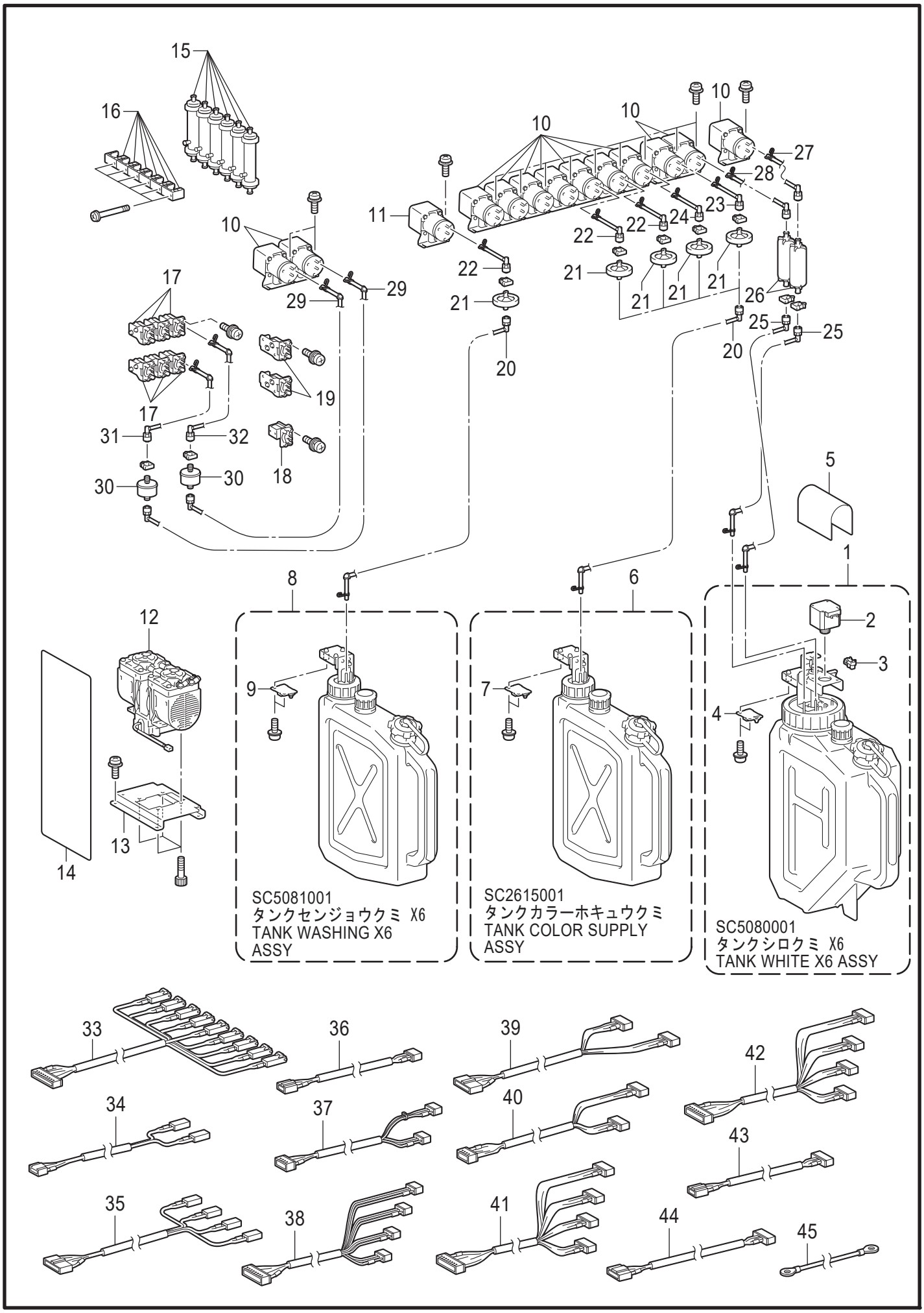

GTX 6-352

F1. インク供給関係 / Ink supply mechanism

REF.NO	CODE	Q'TY	品名	NAME OF PARTS	RM
1	SC5080001	1	タンクシロ X6 ホキュウ	TANK WHITE X6 SUPPLY ASSY	
2	SB5346101	1	メンテパルスモータ	MAINTENANCE PULSE MOTOR	
3	LG2239001	1	PHINTSG-2482A	PHOTO INTERRUPTER:SG-2482A	
4	SB9760201	1	アツリョクセンサ10KSクミ	PRESSURE SENSOR 10KS PCB ASSY	
5	SC3601001	1	MTモータカバー X6	MT MOTOR COVER X6	
6	SC2615001	4	タンクカラーホキュウクミ	TANK COLOR SUPPLY ASSY	
7	SB9760201	4	アツリョクセンサ10KSクミ	PRESSURE SENSOR 10KS PCB ASSY	
8	SC5081001	1	タンクセンジョウ X6 ホキュウ	TANK WASHING X6 SUPPLY ASSY	
9	SB9760201	1	アツリョクセンサ10KSクミ	PRESSURE SENSOR 10KS PCB ASSY	
10	SC1646101	12	ポンプ 3 ホキュウ	PUMP 3 SUPPLY ASSY	
11	SC1647101	1	ポンプ 3F ホキュウ	PUMP 3F SUPPLY ASSY	
12	SC3188001	1	シンクウポンプクミ X6	VACUUM POMP ASSY X6	
13	SC0544001	1	シンクウポンプホルダ	VACUUM PUMP HOLDER	
14	SC3692001	1	シンクウポンプカバー X6	VACUUM PUMP COVER X6	
15	SC0433001	6	ダッキモジュールEF-AG2	DEGASSING MODULE EF-AG2	
16	SC0434001	6	ダッキモジュールオサエ	DEGASSING MODULE HOLDER	
17	SC5074001	6	NCバルブ4ホキュウクミ	NC VALVE 4 SUPPLY ASSY	
18	SC5082001	1	NCバルブ3 X6 ホキュウ	NC VALVE D3 X6 SUPPLY ASSY	
19	SC5073001	2	NOバルブ4ホキュウクミ	NO VALVE 4 SUPPLY ASSY	
20	SC3593001	5	チュ-ブクミ31	TUBE ASSY 31	
21	SB7680001	5	LCアクロ37ホキュウクミ	LC ACRO37 SUPPLY ASSY	
22	SC3596001	3	チュ-ブクミ32	TUBE ASSY 32	
23	SC3598001	1	チュ-ブクミ33	TUBE ASSY 33	
24	SC3600001	1	チュ-ブクミ34	TUBE ASSY 34	
25	SC3623001	2	チュ-ブクミ44	TUBE ASSY 44	
26	SC1643001	2	フィルタAホキュウ	FILTER A SUPPLY ASSY	
27	SC3624001	1	チュ-ブクミ45	TUBE ASSY 45	
28	SC3596001	1	チュ-ブクミ32	TUBE ASSY 32	
29	SC3666001	2	チュ-ブクミ65	TUBE ASSY 65	
30	SC1695001	2	Cフィルタホキュウクミ	C FILTER SUPPULY ASSY	
31	SC3667001	1	チュ-ブクミ66	TUBE ASSY 66	
32	SC3670001	1	チュ-ブクミ67	TUBE ASSY 67	
33	SC4206101	1	タンクソレノイドハーネス	HARNESS REPF-TANK SOL	
34	SC4207101	1	タンクSWハーネスWS	HARNESS REPF-TANK SW WS	
35	SC4208101	1	タンクSWハーネスCL	HARNESS REPF-TANK SW CL	
36	SC4209101	1	Wカクハンセンサハーネス	HARNESS REPF-TANK W-STIR ORG	
37	SC4210101	1	タンクPセンサハーネスWS	HARNESS REPF-TANK PSEN WS	
38	SC4211101	1	タンクPセンサハーネスCL	HARNESS REPF-TANK PSEN CL	
39	SC4212101	1	タンクFDモータハーネスW	HARNESS REPF-TANK FD MOT W	
40	SC4213101	1	タンクRNモータハーネスW	HARNESS REPF-TANK RN MOT W	
41	SC4214101	1	タンクFDモータハーネスCL	HARNESS REPF-TANK FD MOT CL	
42	SC4215101	1	タンクRNモータハーネスCL	HARNESS REPF-TANK RN MOT CL	
43	SC4216101	1	タンクFDモータハーネスS	HARNESS REPF-TANK FD MOT S	
44	SC4217101	1	Wカクハンモータハーネス	HARNESS REPF-TANK W-STIR MOT	
45	SC1680001	1	カクハンモータグランドワイヤ	HARNESS STIR MOTOR GROUND WIRE	

F2. インク供給関係 / Ink supply mechanism

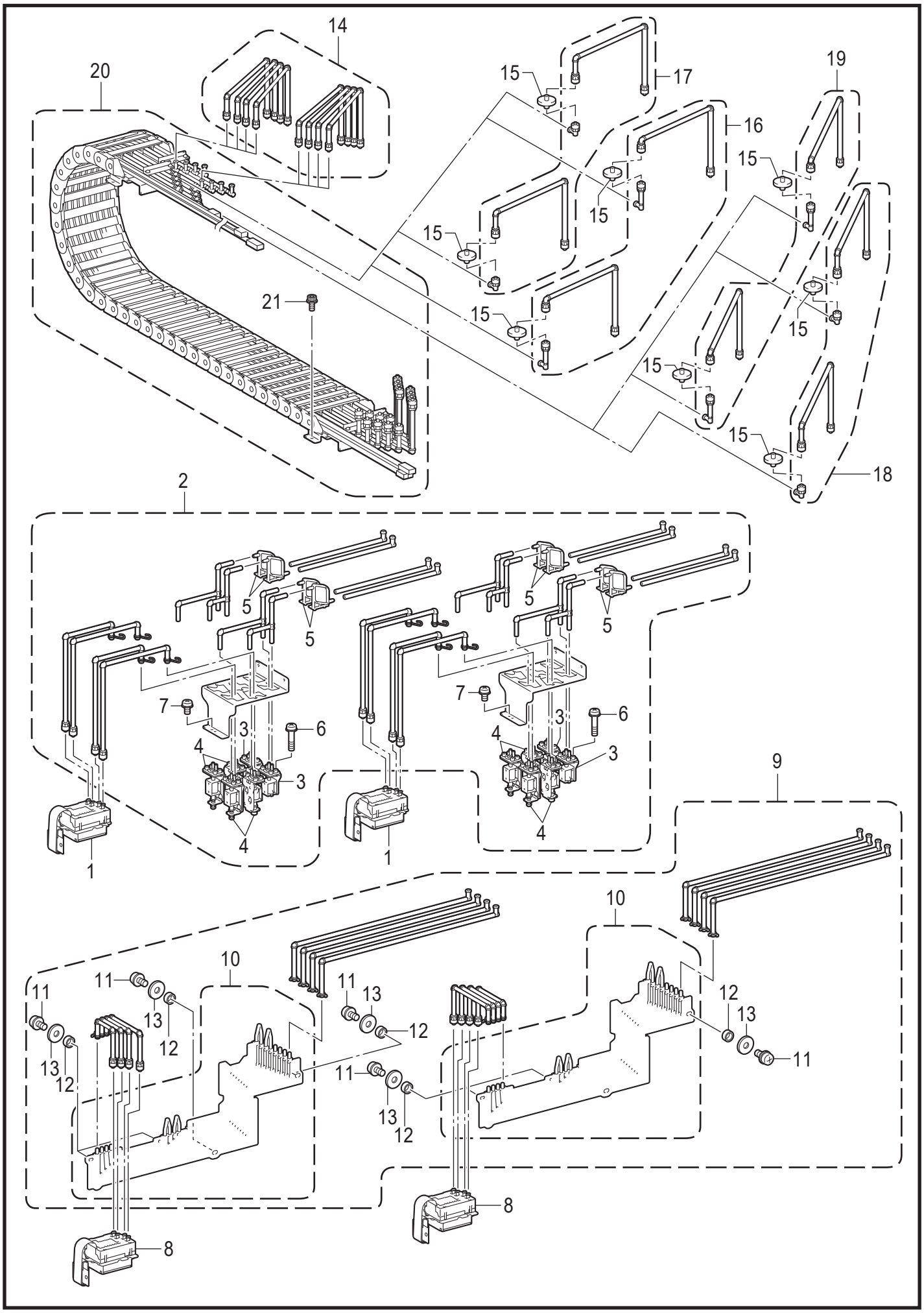

GTX 6-352

F2. インク供給関係 / Ink supply mechanism

REF.NO	CODE	Q'TY	品名	NAME OF PARTS	RM
1	SC3355001	2	ホキュウヘッドクミGTX6W	PRINT HEAD SUPPLY UNIT GTX6W	
2	SC4971001	1	Hバイパスバルブホキュウクミ	HEAD BYPASS VALVE UNIT	
3	SC5074001	4	NCバルブ4ホキュウクミ	NC SOLENOID VALVE 4 SUPPLY ASSY	
4	SC5073001	8	NOバルブ4ホキュウクミ	NO SOLENOID VALVE 4 SUPPLY ASSY	
5	SC5139001	8	Wダンパーホキュウクミ	W DAMPER SUPPLY ASSY	
6	0A5301206	24	+ナベザクミ3X12DB	SCREW PAN (S/P WASHER) M3X12	
7	SC5017001	14	+ナベザクミ3X6DB	SCREW PAN (S/P WASHER) M3X6	
8	SC3340001	2	ホキュウヘッドクミGTX6C	PRINT HEAD SUPPLY UNIT GTX6C	
9	SC4973001	1	カラーダンパーホキュウクミ	CL DAMPER SUPPLY ASSY	
10	SC5140001	2	カラーダンパーサブホキュウクミ	CL DAMPER SUB SUPPLY ASSY	
11	0A5300806	7	+ナベザクミ3X8DB	SCREW PAN (S/P WASHER) M3X8	
12	SC5129001	7	スペーサー3X2	SPACER 3X2	
13	SC5130001	7	ワッシャー10X3.2	WASHER 10X3.2	
14	SC5141001	1	キョウキュウチュ−ブクミ01	SUPPLY TUBE ASSY 01	
15	SB7093001	8	LCフィルタホキュウクミ	LC FILTER SUPPLY ASSY	
16	SC5142001	1	キョウキュウチュ−ブクミ02	SUPPLY TUBE ASSY 02	
17	SC5156001	1	キョウキュウチュ−ブクミ17	SUPPLY TUBE ASSY 17	
18	SC5157001	1	キョウキュウチュ−ブクミ18	SUPPLY TUBE ASSY 18	
19	SC5143001	1	キョウキュウチュ−ブクミ03	SUPPLY TUBE ASSY 03	
20	SC4975001	1	チューブホルダホキュウクミ	TUBE HOLDER SUPPLY ASSY	
21	018300636	4	アナボルト3X6	BOLT SOCKET M3X6	

F3. インク供給関係 / Ink supply mechanism

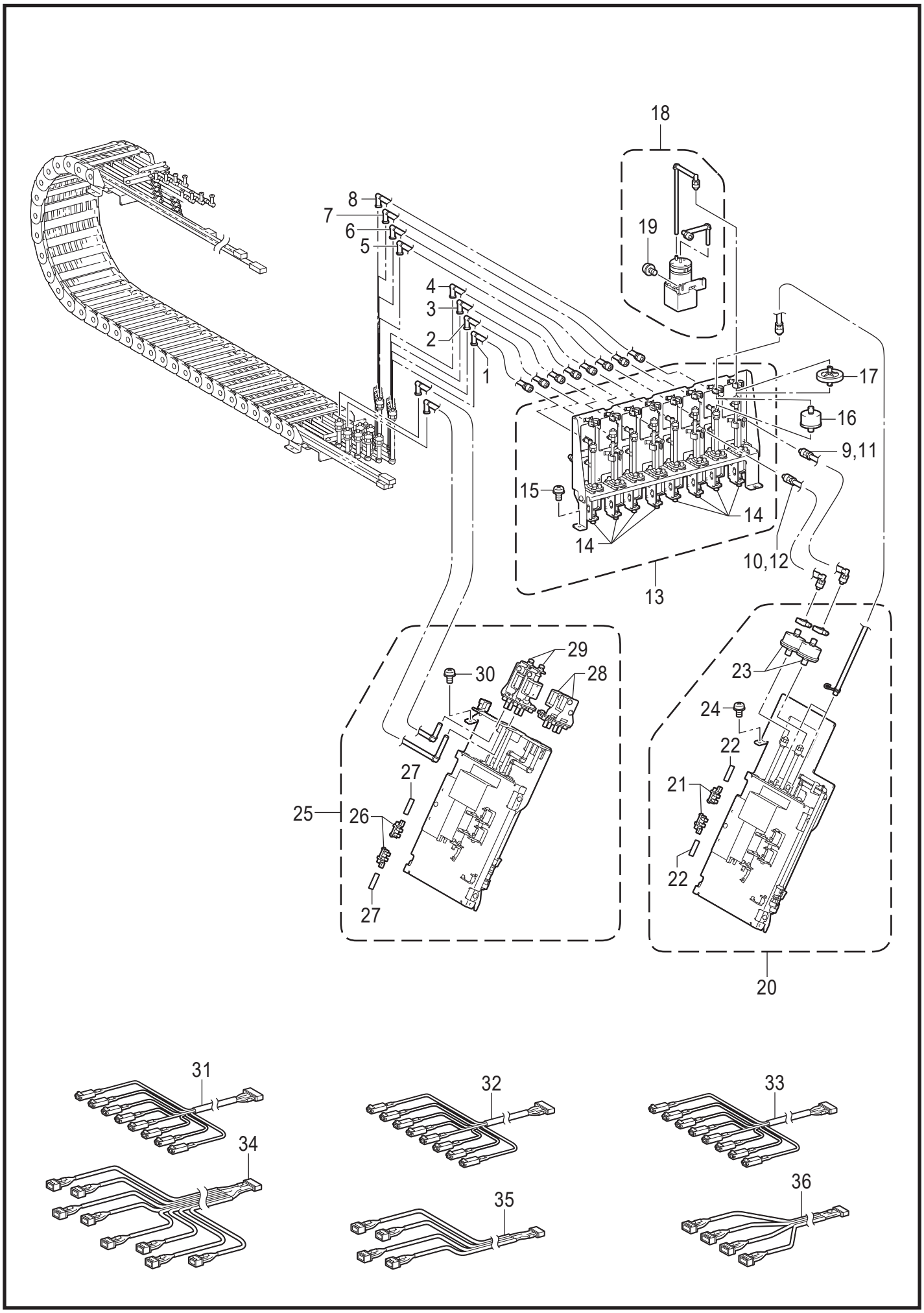

GTX 6-352

F3. インク供給関係 / Ink supply mechanism

REF.NO	CODE	Q'TY	品名	NAME OF PARTS	RM
1	SC5144001	1	キョウキュウチュ−ブクミ04	SUPPLY TUBE ASSY 04	
2	SC5145001	1	キョウキュウチュ−ブクミ05	SUPPLY TUBE ASSY 05	
3	SC5146001	1	キョウキュウチュ−ブクミ06	SUPPLY TUBE ASSY 06	
4	SC5147001	1	キョウキュウチュ−ブクミ07	SUPPLY TUBE ASSY 07	
5	SC5148001	1	キョウキュウチュ−ブクミ08	SUPPLY TUBE ASSY 08	
6	SC5149001	1	キョウキュウチュ−ブクミ09	SUPPLY TUBE ASSY 09	
7	SC5150001	1	キョウキュウチュ−ブクミ10	SUPPLY TUBE ASSY 10	
8	SC5151001	1	キョウキュウチュ−ブクミ11	SUPPLY TUBE ASSY 11	
9	SC5152001	1	キョウキュウチュ−ブクミ12	SUPPLY TUBE ASSY 12	
10	SC5153001	1	キョウキュウチュ−ブクミ13	SUPPLY TUBE ASSY 13	
11	SC5154001	1	キョウキュウチュ−ブクミ14	SUPPLY TUBE ASSY 14	
12	SC5155001	1	キョウキュウチュ−ブクミ15	SUPPLY TUBE ASSY 15	
13	SC4976001	1	ジュンカンバルブホキュウクミ	CIRC VALVE SUPPLY ASSY	
14	SC5073001	8	NOバルブ4ホキュウクミ	NO SOLENOID VALVE 4 SUPPLY ASSY	
15	SC5017001	4	+ナベザクミ3X6DB	SCREW PAN (S/P WASHER) M3X6	
16	SC1695001	4	Cフィルタホキュウクミ	CAPSULE FILTER	
17	SB7680001	4	LCアクロ37ホキュウクミ	LC ACRO37 SUPPLY ASSY	
18	SC5077001	4	ジュンカンポンプWホキュウクミ	CIRC PUMP W SUPPLY ASSY	
19	SC5017001	8	+ナベザクミ3X6DB	SCREW PAN (S/P WASHER) M3X6	
20	SC4977001	2	サブタンクWホキュウクミ	SUB TANK W SUPPLY ASSY	
21	LG2239001	4	PHINTSG−2482A	PHOTO INTERRUPTER:SG-2482A	
22	SB7178001	4	センサーフィルム	SENSOR FILM	
23	SC1695001	4	Cフィルタホキュウクミ	CAPSULE FILTER	
24	SC5017001	4	+ナベザクミ3X6DB	SCREW PAN (S/P WASHER) M3X6	
25	SC4979001	4	サブタンクCLホキュウクミ	SUB TANK CL SUPPLY ASSY	
26	LG2239001	8	PHINTSG−2482A	PHOTO INTERRUPTER:SG-2482A	
27	SB7178001	8	センサーフィルム	SENSOR FILM	
28	SC5074001	8	NCバルブ4ホキュウクミ	NC SOLENOID VALVE 4 SUPPLY ASSY	
29	SC5073001	8	NOバルブ4ホキュウクミ	NO SOLENOID VALVE 4 SUPPLY ASSY	
30	SC5017001	8	+ナベザクミ3X6DB	SCREW PAN (S/P WASHER) M3X6	
31	SC4198001	1	SPLYソレノイドハーネスCM	HARNESS REPR-SPLY SOL CM	
32	SC4199001	1	SPLYソレノイドハーネスKY	HARNESS REPR-SPLY SOL KY	
33	SC4200001	1	SPLYソレノイドハーネスW	HARNESS REPR-SPLY SOL W	
34	SC4201001	1	SPLYセンサハーネスCL	HARNESS REPR-SPLY SEN CL	
35	SC4202001	1	SPLYセンサハーネスW	HARNESS REPR-SPLY SEN W	
36	SC4203001	1	SPLYモータハーネス	HARNESS REPR-SPLY MOT	

G1. コントロールボックス関係 / Control box

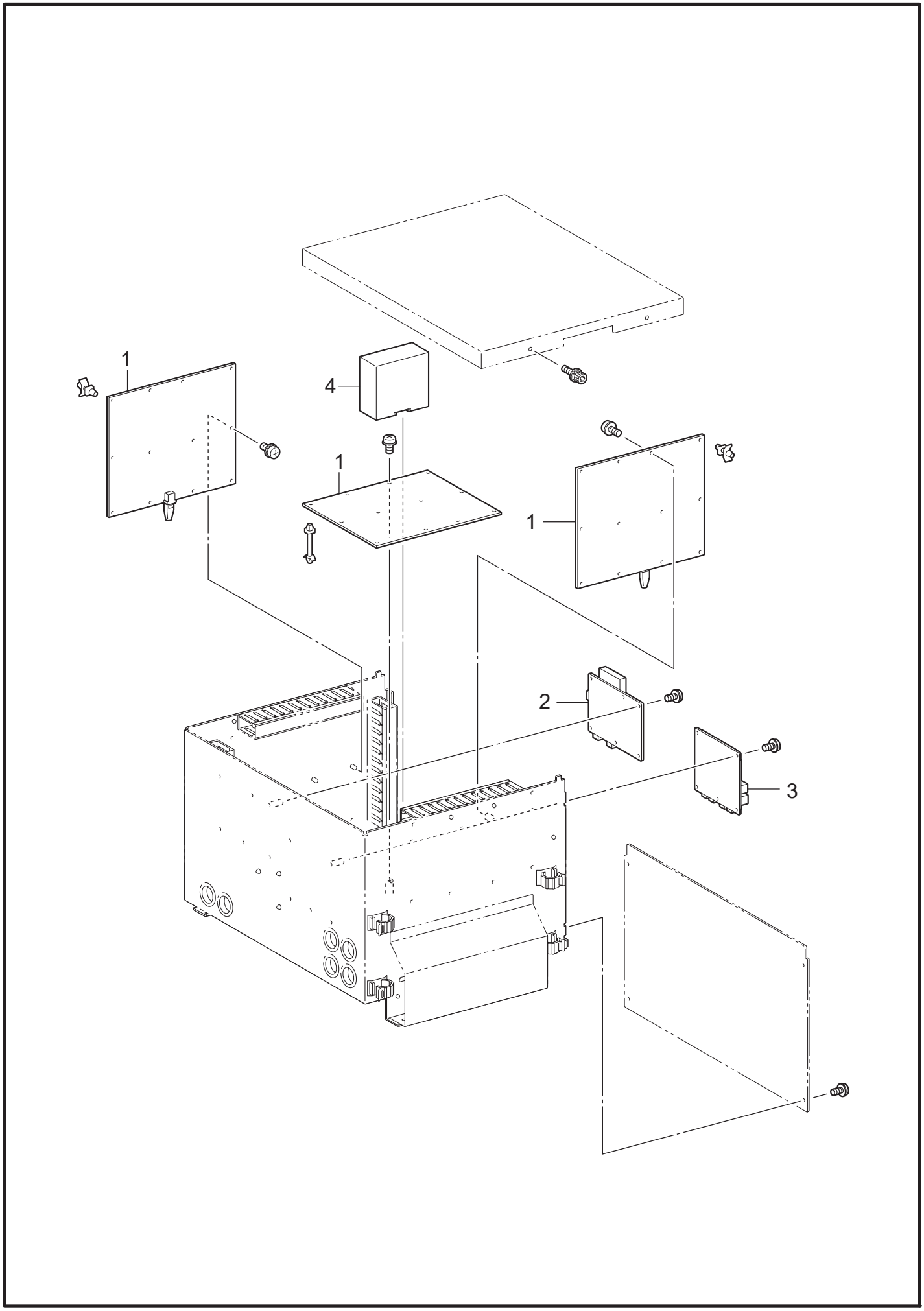

GTX 6-502

G1. コントロールボックス / Control box

REF.NO	CODE	Q'TY	品名	NAME OF PARTS	RM
1	SC3240101	3	アクチュエータキバンクミ	ACTUATOR PCB ASSY	
2	SC4263001	1	メインキバンホキュウクミ	MAIN PCB SUPPLY ASSY	
3	SC3256101	1	LANハブキバンクミ	LAN HUB PCB ASSY	
4	SC4264001	1	コントローラホキュウクミ	MOTION CONTROLLER SUPPLY ASSY	

G2. コントロールボックス関係 / Control box

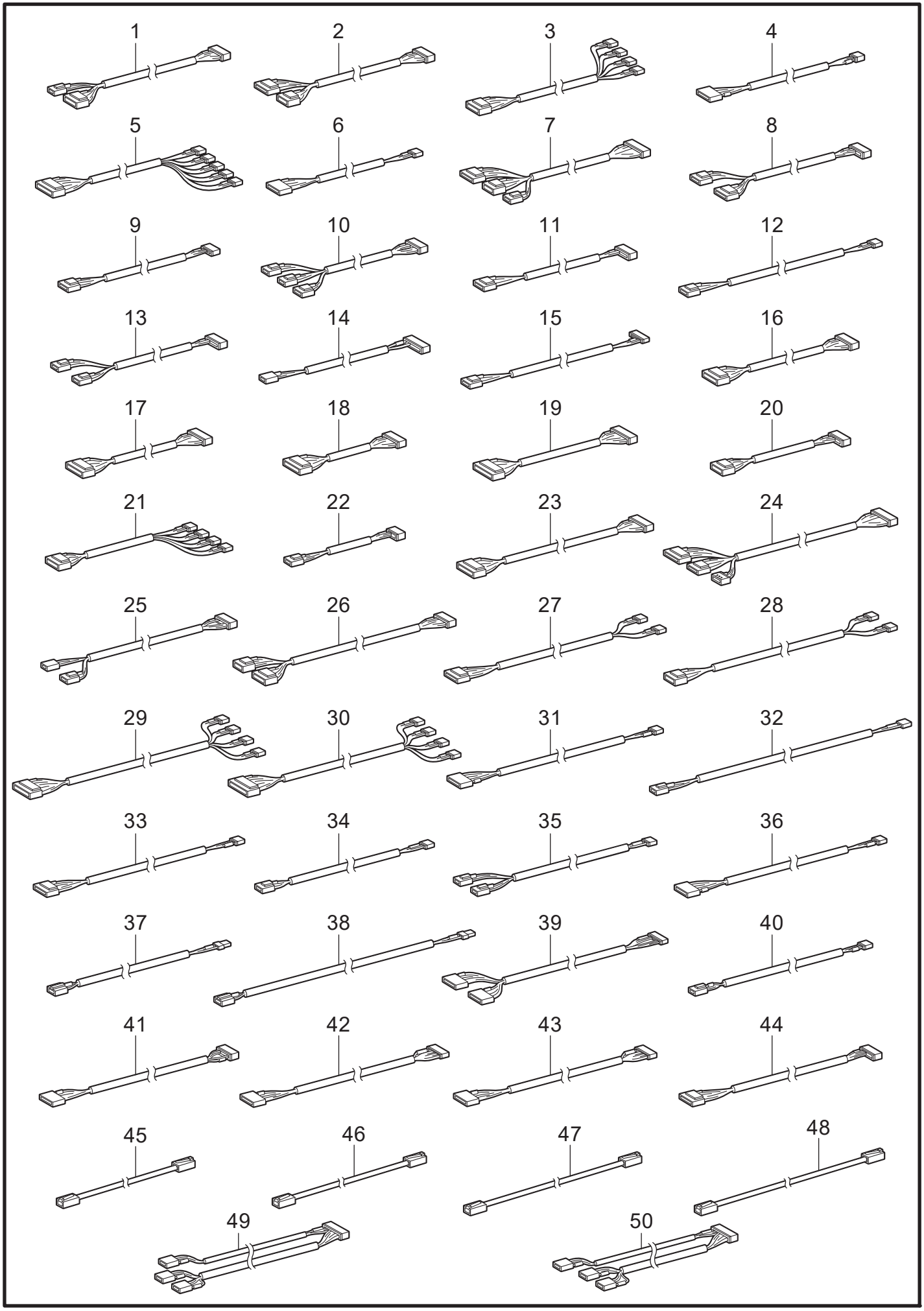

GTX 6-502

G2. コントロールボックス / Control box

REF.NO	CODE	Q'TY	品名	NAME OF PARTS	RM
1	SC4135101	1	メンテSOL1ハーネス	HARNESS ACTL-REPL MNT SOL1	
2	SC4136101	1	メンテSOL2ハーネス	HARNESS ACTL-REPL MNT SOL2	
3	SC4137101	1	メンテポンプモータハーネス	HARNESS ACTL-REPL MNT PUMP	
4	SC4138101	1	メンテキャップモータハーネス	HARNESS ACTL-REPL MNT CAP	
5	SC4139101	1	メンテワイプモータハーネス	HARNESS ACTL-REPL MNT WIPE	
6	SC4140101	1	メンテセンジョウモータハーネス	HARNESS ACTL-REPL MNT WASH	
7	SC4141101	1	メンテSEN1ハーネス	HARNESS ACTL-REPL MNT SEN1	
8	SC4142101	1	メンテSEN3ハーネス	HARNESS ACTL-REPL MNT SEN3	
9	SC4143101	1	メンテアツリョクセンサハーネス	HARNESS ACTL-REPL MNT PRESS	
10	SC4144101	1	PT CRセンサハーネス	HARNESS ACTB-REPL PT CR SEN2	
11	SC4145101	1	PT24Vセンサハーネス	HARNESS ACTB-REPL PT 24V_SEN	
12	SC4146101	1	PTショウコウハーネス	HARNESS ACTB-REPL PT LIFT	
13	SC4147101	1	カバーカイヘイLセンサハーネス	HARNESS ACTL-REPL COVER SEN	
14	SC4148101	1	ミストファンLセンサハーネス	HARNESS ACTL-REPL FAN SW	
15	SC4149101	1	オンシツドセンサハーネス	HARNESS ACTL-REPL THM HUM	
16	SC4150001	1	キョウキュウKYSOLハーネス	HARNESS ACTR-REPR SPLY SOL1	
17	SC4151001	1	キョウキュウCMSOLハーネス	HARNESS ACTR-REPR SPLY SOL2	
18	SC4152101	1	キョウキュウWSOLハーネス	HARNESS ACTB-REPR SPLY SOL1	
19	SC4153001	1	キョウキュウC-SENハーネス	HARNESS ACTR-REPR SPLY SEN1	
20	SC4154001	1	キョウキュウW-SENハーネス	HARNESS ACTB-REPR SPLY SEN1	
21	SC4155001	1	Wジュンカンモータハーネス	HARNESS ACTR-REPR W CIRC	
22	SC4156101	1	カバーカイヘイRセンサハーネス	HARNESS ACTR-REPR COVER SEN	
23	SC4157101	1	サブタンクWソレノイドハーネス	HARNESS ACTB-REPF STANK SOL2	
24	SC4158101	1	タンクザンリョウセンサハーネス	HARNESS ACTR-REPF TANK SEN3	
25	SC4159101	1	STIR FANセンサハーネス	HARNESS ACTR-REPF STR FAN SEN2	
26	SC4160101	1	タンクアツリョクセンサハーネス	HARNESS ACTR-REPF TANK PRESS	
27	SC4161101	1	タンクWソウエキモータハーネス	HARNESS ACTB-REPF STANK WFEED	
28	SC4162101	1	タンクWハイキモータハーネス	HARNESS ACTB-REPF STANK WASTE	
29	SC4163101	1	タンクCソウエキモータハーネス	HARNESS ACTR-REPF STANK CFEED	
30	SC4164101	1	タンクCハイキモータハーネス	HARNESS ACTR-REPF STANK WASTE	
31	SC4165101	1	タンクSソウエキモータハーネス	HARNESS ACTR-REPF TANK SFEED	
32	SC4166101	1	シンクウポンプハーネス	HARNESS ACTB-REPF VACUUM PUMP	
33	SC4167101	1	タンクカクハンモータハーネス	HARNESS ACTB-REPF TANK STIR	
34	SC4168101	1	カシツファンハーネス	HARNESS ACTR-REPF HUM FAN	
35	SC4169101	1	PTカシツSOLハーネス	HARNESS ACTR-REPF PT HUM SOL	
36	SC4170101	1	カシツポンプハーネス	HARNESS ACTB-REPF HUM PUMP	
37	SC4171201	1	カシツデンゲンハーネス	HARNESS ACTR-REPF HUM PWR	
38	SC4172201	1	カシツデンゲンハーネス	HARNESS ACTB-REPF HUM PWR	
39	SC4173101	1	オンシツドセンサハーネス	HARNESS ACTR-REPF THM-HUM SEN	
40	SC4174101	1	スピーカハーネス	HARNESS MAIN-REPF SP	
41	SC4175101	1	IC CHIPハーネス	HARNESS MAIN-REPF IC CHIP	
42	SC4176101	1	JAMセンサハーネス	HARNESS ACTB-REPF JAM SEN	
43	SC4177101	1	PTヒクスギセンサハーネス	HARNESS ACTR-REPF PT HEIGHTSEN	
44	SC4178101	1	PTテイシSWハーネス	HARNESS ACTB-REPF PT STOP SEN3	
45	SC4181001	1	LANケーブル300	HARNESS LAN 300	
46	SC4182001	1	LANケーブル420	HARNESS LAN 420	
47	SC4183001	2	LANケーブル650	HARNESS LAN 650	
48	SC4184001	1	LANケーブル800	HARNESS LAN 800	
49	SC4196101	1	ミストファンハーネスACTR	HARNESS ACTR-MIST FAN	
50	SC4197101	1	ミストファンハーネスACTL	HARNESS ACTL-MIST FAN	

H. 電装品関係 / Power supply equipment

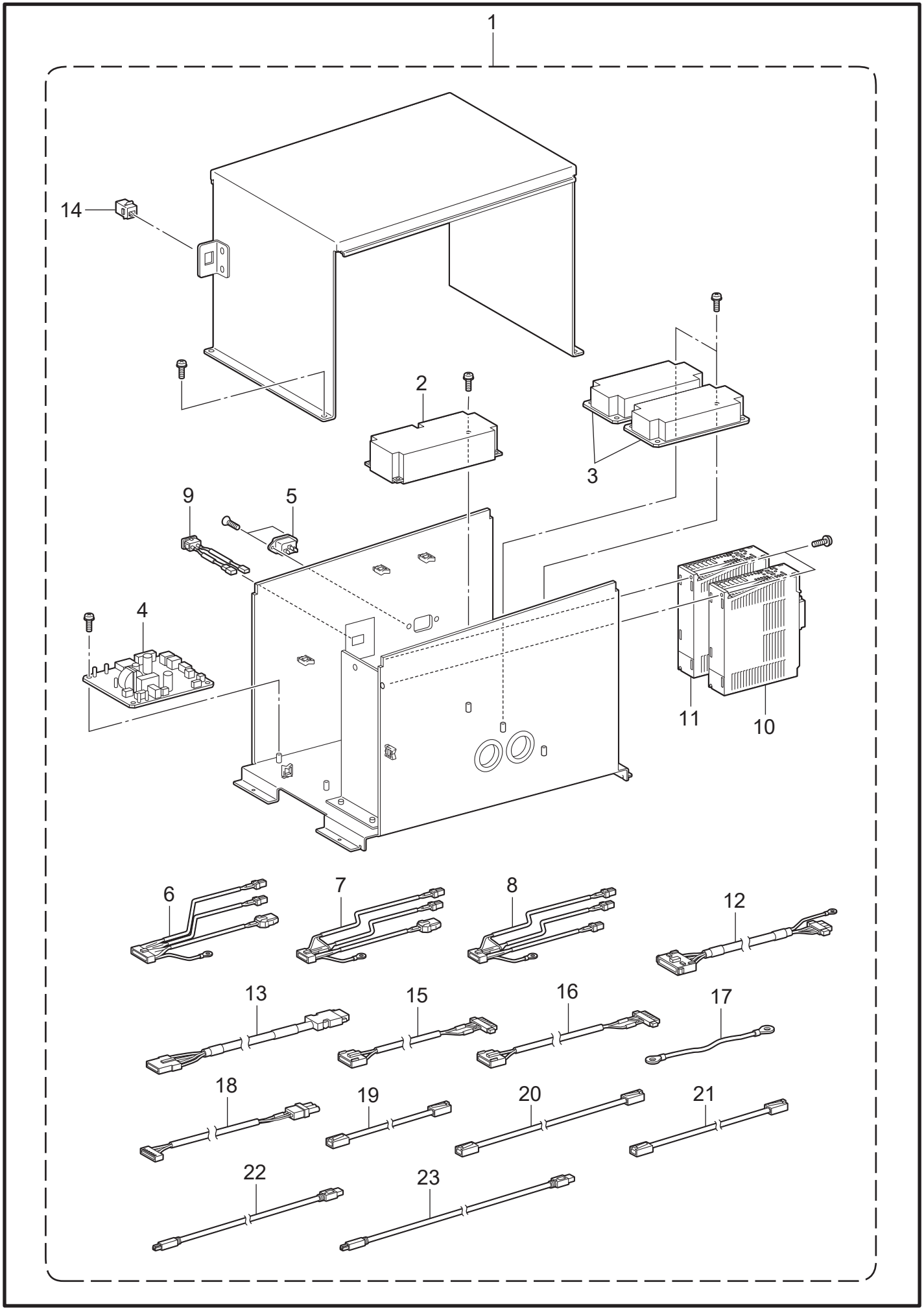

GTX 6-515

H. 電装品関係 / Power supply equipment

REF.NO	CODE	Q'TY	品名	NAME OF PARTS	RM
1	SC3841201	1	デンゲンボックスクミ	POWER SUPPLY ASSY	
2	SC3962001	1	デンゲンLHA300F−48	SW POWER SUPPLY LHA300F-48-Y	
3	SC3963001	2	デンゲンLHA150F−36	SW POWER SUPPLY LHA150F-36-Y	
4	SC3270101	1	フィルタキバンクミ	FILTER PCB ASSY	
5	SC4267001	1	ACインレットハーネスクミ	HARNESS AC INLET ASSY	
6	SC4190101	1	48Vデンゲンハーネス	HARNESS 48V DC POWER	
7	SC4191101	1	36Vデンゲンハーネス	HARNESS 36VA DC POWER	
8	SC4192101	1	36Vデンゲンハーネス	HARNESS 36VB DC POWER	
9	SC4193101	1	ACスイッチハーネス	HARNESS AC SWITCH	
10	SC4265001	1	サーボアンプPTホキュウクミ	SERVO AMP PLATEN SUPPLY ASSY	
11	SC4266001	1	サーボアンプCRホキュウクミ	SERVO AMP CARRIAGE SUPPLY ASSY	
12	SC3967001	2	サーボモータパワーハーネス	HARNESS SERVO MOTOR POWER	
13	SC3968001	2	サーボエンコーダハーネス	HARNESS SERVO ENCODER	
14	SC3866001	1	コネクタMJJLSC5E	CONNECTOR:MJJLSC5E-WHT	
15	SC4187101	1	アンプCデンゲンハーネス	HARNESS FILT-AMPC AC POWER	
16	SC4188101	1	アンプPデンゲンハーネス	HARNESS FILT-AMPP AC POWER	
17	SC4194101	2	アンプFGハーネス	HARNESS AMP-FG	
18	SC4179001	1	ECATコントローラハーネス	HARNESS ACTL-ECTL ECAT 24V PW	
19	SC4180001	1	LANケーブル210	HARNESS LAN 210	
20	SC4185101	1	LANケーブル1300	HARNESS LAN 1300	
21	SC4184001	1	LANケーブル800	HARNESS LAN 800	
22	SC3971001	1	USB3.0ケーブル 2000	HARNESS USB 3.0 2000	
23	SC3970001	1	USB3.0ケーブル 3000	HARNESS USB 3.0 3000	

J. 操作パネル関係 / Operation panel

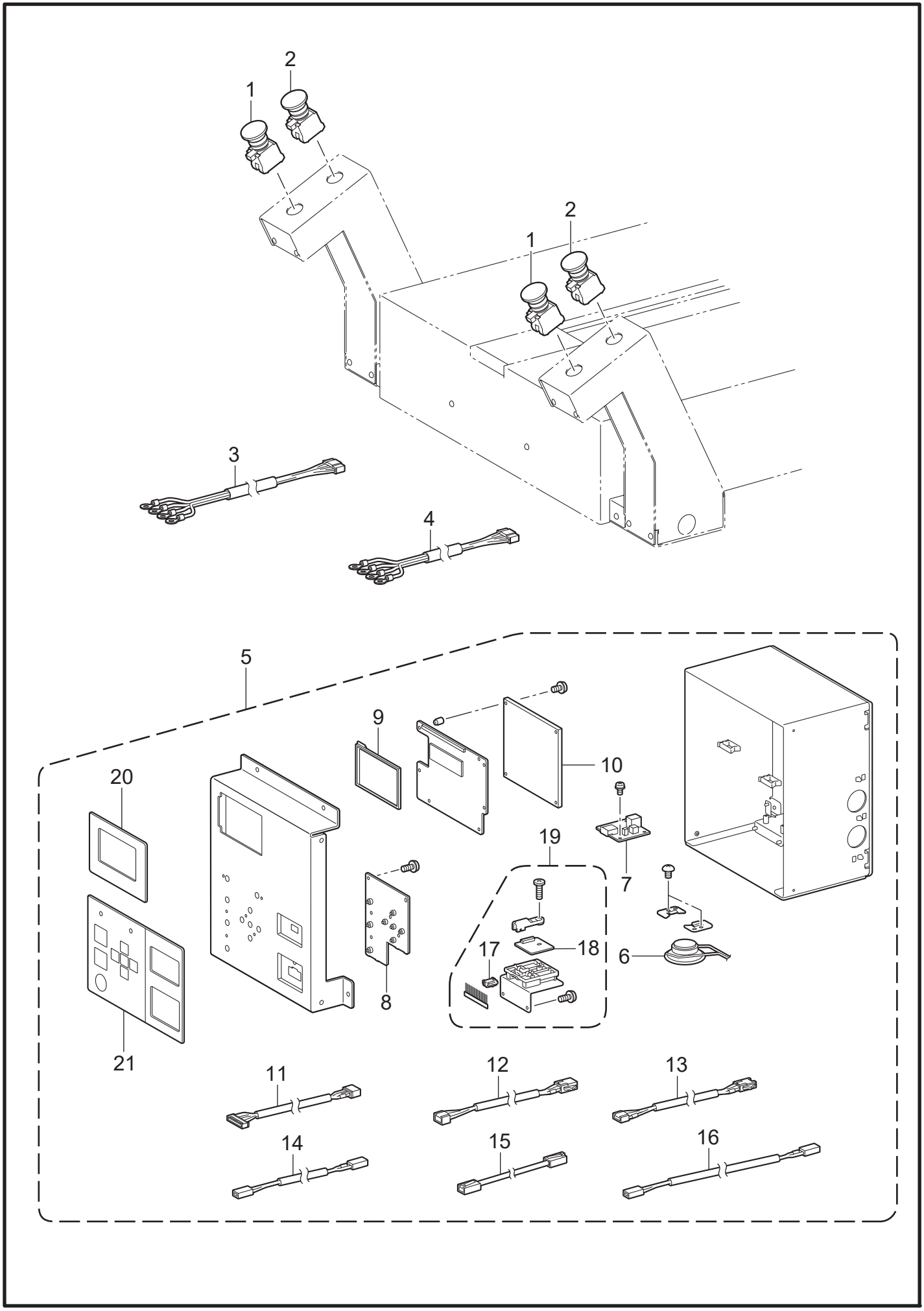

GTX 6-530

J. 操作パネル関係 / Operation panel

REF.NO	CODE	Q'TY	品名	NAME OF PARTS	RM
1	SB2400101	2	スイッチHW1L	SWITCH:HW1L-M410Q4G	
2	SC3109001	2	プラテンテイシスイッチ X6	PLATEN STOP SWITCH X6	
3	SC4253001	2	プリントスイッチハーネス	HARNESS RL-PRTSW	
4	SC4254001	2	プラテンテイシスイッチハーネス	HARNESS RL-PTSTOP SW	
5	SC5137001	1	パネルユニットホキュウクミ	PANEL UNIT SUPPLY ASSY	
6	SB2399001	1	スピ−カユニット	SPEAKER UNIT	
7	SC3268001	1	USBチュウケイキバンクミ	USB RELAY PCB ASSY	
8	SB4746001	1	パネルキバンクミ	PANEL PCB ASSY	
9	D00N32001	1		LCD:TFT2P2893-V2-E	
10	SC3259101	1	パネルセイギョキバンクミ	PANEL CONTROL PCB ASSY	
11	SC3271101	1	チップリーダーハーネス	HARNESS REPF-CHIP CHIP	
12	SC3272101	1	プリントスイッチハーネス	HARNESS PNL-REPF PRTSW	
13	SC3273101	1	サンショクトウハーネス	HARNESS PNL-REPF 3LED	
14	SC3274101	1	スピーカハーネス	HARNESS REPF-USB SPEAKER	
15	SC4186001	1	LANケーブル2850	HARNESS LAN 2850	
16	SC4250101	1	パネルデンゲンハーネス	HARNESS HUBD-PNL POWER	
17	A60014001	1		CONNECTOR:IJB-3S-1K300	
18	SC4258001	1	チップヨミトリキバンクミ	CHIP READER PCB ASSY	
19	SC3445001	1	ICホルダクミX6	IC HOLDER ASSY X6	
20	SC3457101	1	LCDパネルシート	LCD PANEL SHEET	
21	SC3545001	1	パネルシートX6	PANEL SHEET X6	

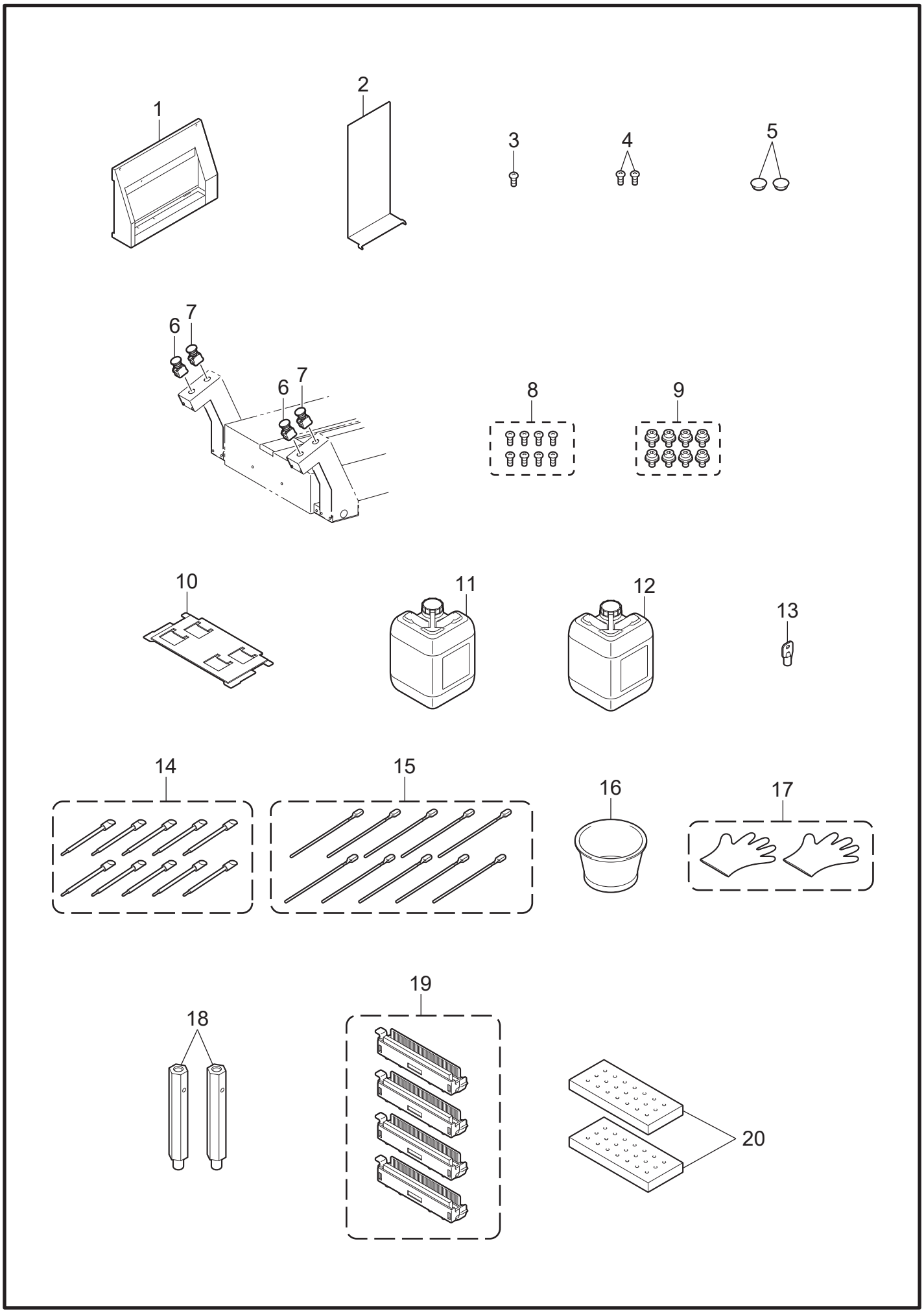

GTX 6-910

K. 付属品関係 / Accessories

REF.NO	CODE	Q'TY	品名	NAME OF PARTS	RM
1	SC3202001	1	メインタンクカバ− X6	MAIN TANK COVER X6	
2	SC3203001	1	メインタンクカバ−S X6	MAIN TNAK COVER S X6	
3	SC5017001	1	+ナベザクミ3X6DB	SCREW PAN (S/P WASHER) M3X6	
4	SB4606001	2	+ナベザクミ4X10DB	SCREW PAN (S/P WASHER) M4X10	
5	SC4591001	2	アナキャップクロ	HOLE CAP BK	
6	SB2400101	2	スイッチHW1L	SWITCH:HW1L-M410Q4G	
7	SC3109001	2	プラテンテイシスイッチ X6	PLATEN STOP SWITCH X6	
			<スイッチカバー固定用>		
8	08400807	8	+トラスコ4X8	SCREW TRUSS M4X8	
			<スイッチフレーム固定用>		
9	S55479001	8	アナボルトザクミ4X8	BOLT SOCKET (S/P WASHER) M4X8	
10	SC5026001	1	キャリッジフォームホキュウクミ	CARRIAGE FOAM SUPPLY ASSY	
			<廃インク用>		
11	SC4946001	1	タンク10Lホキュウクミ	TANK 10L SUPPLY ASSY	
			<排水用>		
12	SC4946001	1	タンク10Lホキュウクミ	TANK 10L SUPPLY ASSY	
13	SC3551001	6	カバ−カギ X6	COVER KEY X6	
14	SC4945001	10	クリーンスティックR	CLEAN STICK R	
15	SC4945001	10	クリーンスティックT	CLEAN STICK R	
16	SB6925001	1	センジョウカップ	CLEANING CUP	
17	SA5851001	2	テブクロ	GLOVE	
18	SC0202001	2	ロッカクシチュウGTXA	HEX SUPPORT GTXA	
19	SC4849001	4	ワイパホルダホキュウクミX6(4個組)	WIPER HOLDER SUPPLY ASSY GTX6(4pcs)	
20	SC4848001	2	Fフォームセット GTX6（2個組）	FLUSHING FOAM SST GTX6(2pcs)	

Co. 消耗品とオプション部品 / Consumables & Option parts

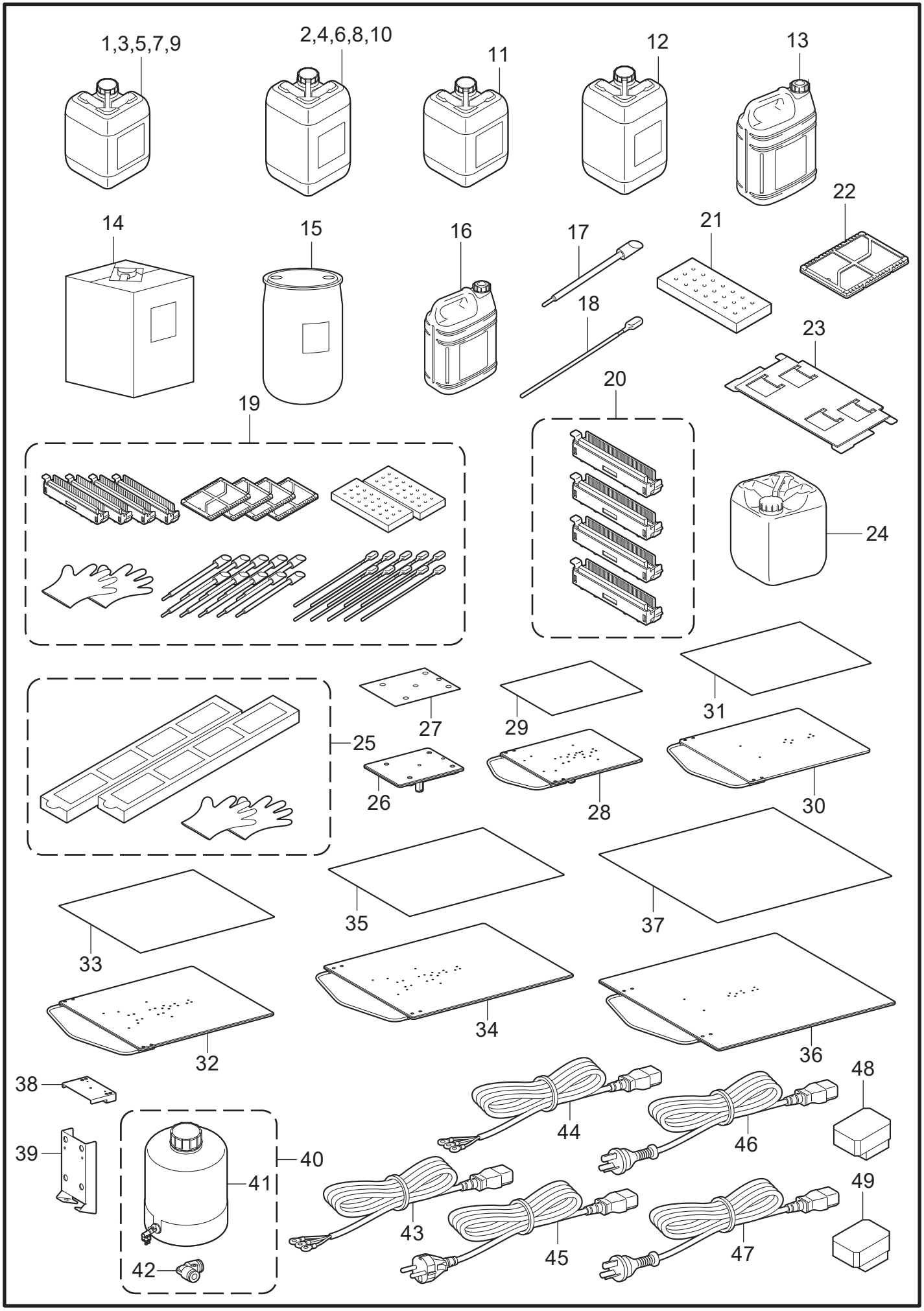

GTX 6-Co

Co. 消耗品とオプション部品 / Consumables & Option parts

REF.NO	CODE	Q'TY	品名	NAME OF PARTS	RM
1	GCX-6K09L-1	1	ブラックインクボトル（9L）	BLACK INK BOTTLE (9L)	
2	GCX-6K18L-1	1	ブラックインクボトル（18L）	BLACK INK BOTTLE (18L)	
3	GCX-6M09L-1	1	マゼンタインクボトル（9L）	MAGENTA INK BOTTLE (9L)	
4	GCX-6M18L-1	1	マゼンタインクボトル（18L）	MAGENTA INK BOTTLE (18L)	
5	GCX-6C09L-1	1	シアンインクボトル（9L）	CYAN INK BOTTLE (9L)	
6	GCX-6C18L-1	1	シアンインクボトル（18L）	CYAN INK BOTTLE (18L)	
7	GCX-6Y09L-1	1	イエローインクボトル（9L）	YELLOW INK BOTTLE (9L)	
8	GCX-6Y18L-1	1	イエローインクボトル（18L）	YELLOW INK BOTTLE (18L)	
9	GCX-6W09L	1	白インクボトル（9L）	WHITE INK BOTTLE (9L)	
10	GCX-6W18L	1	白インクボトル（18L）	WHITE INK BOTTLE (18L)	
11	GCX-6E09L	1	洗浄液（9L）	CLEANING SOLUTION (9L)	
12	GCX-6E18L	1	洗浄液（18L）	CLEANING SOLUTION (18L)	
13	GCX-4PS05	1	前処理剤（5kg）	PRETREATMENT (5kg)	
14	GCX-4PS20	1	前処理剤（20kg）	PRETREATMENT (20kg)	
15	GCX-4PS2H	1	前処理剤（100kg）	PRETREATMENT (200kg)	
16	GC-50S5K	1	充填剤（5kg）	MAINTENANCE SOLUTION 5K	
17	SB7008001	50	クリーンスティックR 50	CLEAN STICK R 50	
18	SC0032001	50	クリーンスティックT 50	CLEAN STICK T 50	
19	SC5033001	1	メンテナンスキットA	MAINTENANCE KIT A	
20	SC4894001	1	ワイパホルダホキュウクミX6(4個組)	WIPER HOLDER SUPPLY ASSY GTX6	
21	SC4848001	1	Fフォームセット GTX6(2個組)	FLUSHING FOAM SET GTX6	
22	SC5084001	1	CフォームGTXBホキュウ(4個組)	CAP FOAM GTXB SUPPLY ASSY	
23	SC5026001	1	キャリッジフォームホキュウ	CARRIAGE FOAM SUPPLY ASSY	
24	SC4946001	2	タンク10Lホキュウクミ	TANK 10L SUPPLY ASSY	
25	SC5066001	1	ミストファンフィルターセット	MIST FAN FILTER SET	
26	SB7001201	1	ベビープラテンX	BABY PLATEN X	
27	SB7002101	1	プラテンシート7X8	PLATEN SHEET 7X8	
28	SC4870001	1	プラテンSクミ X6	PLATEN S X6 ASSY	
29	SC3058001	1	プラテンシート10X12	PLATEN SHEET 10X12	
			<本体同梱>		
30	SC4871001	1	プラテンMクミ X6	PLATEN M X6 ASSY	
31	SC4577001	1	プラテンシート14X16 X6	PLATEN SHEET 14X16 X6	
32	SC4872001	1	プラテンLクミ X6	PLATEN L X6 ASSY	
33	SC3060001	1	プラテンシート16X18	PLATEN SHEET 16X18	
34	SC4873001	1	プラテンXLクミ X6	PLATEN XL X6 ASSY	
35	SC3541001	1	プラテンシート18X22	PLATEN SHEET 18X22	
36	SC4874001	1	プラテンXXLクミ X6	PLATEN XXL X6 ASSY	
37	SC3542001	1	プラテンシート24X24	PLATEN SHEET 24X24	
38	SC3122001	1	カメラブラケットX6	CAMERA BRACKET X6	
39	SC5134001	1	Pブラケットホキュウクミ	PROJECTOR BRACKET X6 SUPPLY ASSY	
40	SC5068001	1	ウォータタンクホキュウクミ	WATER TANK SUPPLY ASSY	
41	SC5070001	1	ウォータT6040 20M	WATER TUBE 6040 20M	
42	SC5071001	3	Lフィッティング 06-06	L FITTING 06-06	
43	SC6043001	1	ACコードPSE	AC CORD PSE SUPPLY ASSY	
44	SC6044001	1	ACコードUL/CSA	AC CORD UL/CSA SUPPLY ASSY	
45	SC6045001	1	ACコードEUR	AC CORD EUR SUPPLY ASSY	
46	SC6047001	1	ACコードチャイナ	AC CORD CHINA SUPPLY ASSY	
47	SC6046001	1	ACコードAU	AC CORD AU SUPPLY ASSY	
			<カラー用>		
48	SC3340001	1	ホキュウヘッドクミGTX6C	PRINT HEAD SUPPLY UNIT GTX6 C	
			<白用>		
49	SC3355001	1	ホキュウヘッドクミGTX6W	PRINT HEAD SUPPLY UNIT GTX6 W	

Wa1. 警告ラベル / Warning labels

警告ラベル / Warning labels	品名 / Name of parts	Size(mm)	Code
	ラベルプラテンチュウイ LABEL PLATEN INJURY	100 X 160	SC4730-001
	ラベルケガ LABEL INJURY	L=50	SC0041-002
	ラベルカンデン6カコク LABEL ELECTRICAL SHOCK 36X150	36 X 150	SB8096-001
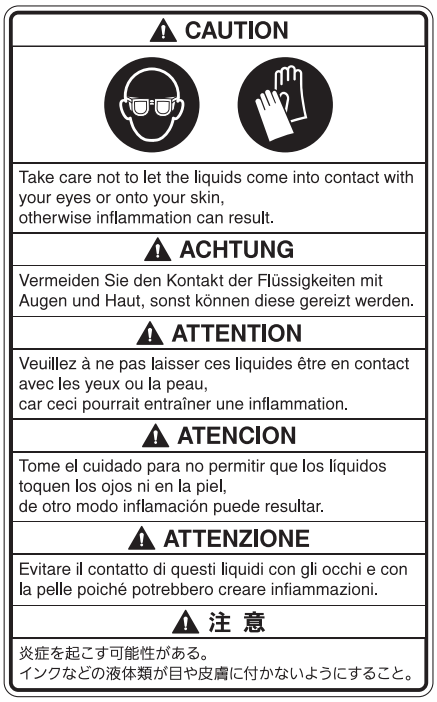	ラベルメノケガ LABEL EYE INJURY	145 X 90	SC1325-001

Wa2. 警告ラベル / Warning labels

警告ラベル / Warning labels	品名 / Name of parts	Size(mm)	Code
	ラベルメノケガ LABEL EYE INJURY	80 X 50	SC1615-001
	ハイエキラベル 125X90 LABEL WASTE INK 125X90	125 X 90	SB9802-101
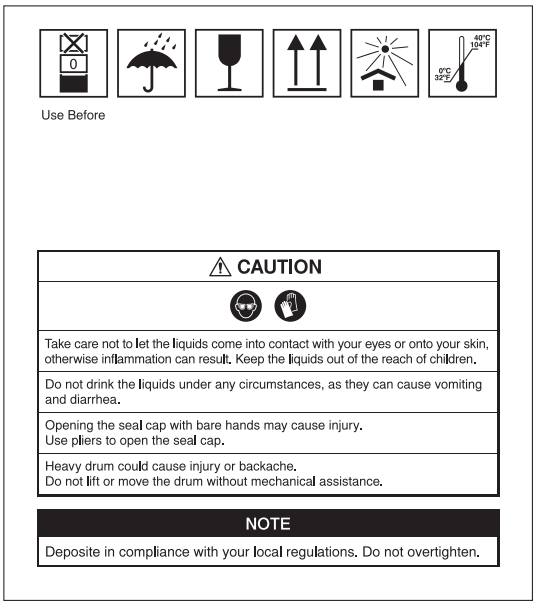	ラベルマエショリ 180 X 160 LABEL PRETREAT P2H 180 X 160	180 X 160	SC2484-001

CODE	REF.NO	Page
08400807	K - 8	26
012400636	D - 4	8
018300636	F2 - 21	14
0A5300806	F2 - 11	14
0A5301206	F2 - 6	14
A60014001	J - 10	24
D00N32001	J - 10	24
GC-50S5K	Co - 16	28
GCX-4PS05	Co - 13	28
GCX-4PS20	Co - 14	28
GCX-4PS2H	Co - 15	28
GCX-6C09L-1	Co - 5	28
GCX-6C18L-1	Co - 6	28
GCX-6E09L	Co - 11	28
GCX-6E18L	Co - 12	28
GCX-6K09L-1	Co - 1	28
GCX-6K18L-1	Co - 2	28
GCX-6M09L-1	Co - 3	28
GCX-6M18L-1	Co - 4	28
GCX-6W09L	Co - 9	28
GCX-6W18L	Co - 10	28
GCX-6Y09L-1	Co - 7	28
GCX-6Y18L-1	Co - 8	28
LG2239001	C - 2	6
	C - 4	6
	D - 8	8
	E - 9	10
	F1 - 3	12
	F3 - 21	16
	F3 - 26	16
LM9291001	B - 9	4
	D - 29	8
S03607001	D - 10	8
S55479001	K - 9	26
SA5851001	K - 17	26
SB2017001	D - 11	8
SB2399001	J - 10	24
SB2400101	J - 10	24
	K - 10	26
SB4606001	K - 10	26
SB4746001	J - 10	24
SB5346101	F1 - 2	12
SB6235001	E - 11	10
SB6925001	K - 16	26
SB7001201	Co - 26	28
SB7002101	Co - 27	28
SB7008001	Co - 17	28
SB7093001	F2 - 15	14
SB7178001	F3 - 22	16
	F3 - 27	16
SB7680001	F1 - 21	12
	F3 - 17	16
SB8096001	Wa1	29
SB9760101	E - 19	10
SB9760201	F1 - 4	12
	F1 - 7	12
	F1 - 9	12
SB9802101	Wa2	30
SB9937001	E - 26	10
SC0032001	Co - 18	28
SC0041002	Wa1	29
SC0202001	E - 14	10
	K - 18	26

CODE	REF.NO	Page
SC0433001	F1 - 15	12
SC0434001	F1 - 16	12
SC0544001	F1 - 13	12
SC0937001	E - 41	10
SC1325001	Wa1	29
SC1417001	E - 18	10
SC1615001	Wa2	30
SC1643001	F1 - 26	12
SC1646101	F1 - 10	12
SC1647101	E - 20	10
	F1 - 11	12
SC1680001	F1 - 45	12
SC1695001	F1 - 30	12
	F3 - 16	16
	F3 - 23	16
SC2484001	Wa2	30
SC2499001	C - 1	6
SC2525001	C - 5	6
SC2526001	C - 6	6
SC2527001	C - 7	6
SC2543001	D - 1	8
SC2544001	D - 3	8
SC2546001	D - 5	8
SC2551001	D - 6	8
SC2555101	D - 9	8
SC2564001	D - 32	8
SC2567001	D - 33	8
SC2576001	D - 25	8
SC2577001	D - 26	8
SC2578001	D - 28	8
SC2582001	D - 27	8
SC2587001	D - 2	8
SC2589001	D - 7	8
SC2615001	F1 - 6	12
SC3027001	E - 10	10
SC3058001	Co - 29	28
SC3060001	Co - 33	28
SC3080001	C - 8	6
SC3109001	J - 10	24
	K - 10	26
SC3122001	Co - 38	28
SC3125001	A - 1	2
SC3126001	A - 2	2
SC3188001	F1 - 12	12
SC3202001	K - 10	26
SC3203001	K - 10	26
SC3237101	D - 12	8
SC3240101	G1 - 1	18
SC3246101	D - 14	8
SC3256101	D - 13	8
	G1 - 3	18
SC3259101	J - 10	24
SC3262001	D - 24	8
SC3268001	J - 10	24
SC3270101	H - 10	22
SC3271101	J - 10	24
SC3272101	J - 10	24
SC3273101	J - 10	24
SC3274101	J - 10	24
SC3324001	E - 6	10
SC3336001	E - 43	10
SC3340001	F2 - 8	14
	Co - 48	28

CODE	REF.NO	Page
SC3355001	F2 - 1	14
	Co - 49	28
SC3445001	J - 10	24
SC3457101	J - 10	24
SC3527001	C - 9	6
SC3541001	Co - 35	28
SC3542001	Co - 37	28
SC3544001	C - 10	6
SC3545001	J - 10	24
SC3551001	K - 13	26
SC3573001	B - 4	4
SC3585001	C - 3	6
SC3591001	E - 27	10
SC3593001	F1 - 20	12
SC3596001	F1 - 22	12
	F1 - 28	12
SC3598001	F1 - 23	12
SC3600001	F1 - 24	12
SC3601001	F1 - 5	12
SC3623001	F1 - 25	12
SC3624001	F1 - 27	12
SC3666001	F1 - 29	12
SC3667001	F1 - 31	12
SC3670001	F1 - 32	12
SC3692001	F1 - 14	12
SC3693101	E - 30	10
SC3694001	E - 31	10
SC3715001	E - 17	10
SC3716001	E - 28	10
SC3717101	E - 29	10
SC3718101	E - 33	10
SC3719001	E - 32	10
SC3720101	E - 34	10
SC3721001	E - 35	10
SC3722101	E - 36	10
SC3723101	E - 37	10
SC3724101	E - 38	10
SC3725001	E - 39	10
SC3726001	E - 23	10
SC3774001	E - 24	10
SC3815001	E - 21	10
SC3818001	E - 22	10
SC3819001	E - 44	10
SC3841201	H - 10	22
SC3866001	H - 10	22
SC3962001	H - 10	22
SC3963001	H - 10	22
SC3967001	H - 10	22
SC3968001	H - 10	22
SC3970001	H - 10	22
SC3971001	H - 10	22
SC4135101	G2 - 1	20
SC4136101	G2 - 2	20
SC4137101	G2 - 3	20
SC4138101	G2 - 4	20
SC4139101	G2 - 5	20
SC4140101	G2 - 6	20
SC4141101	G2 - 7	20
SC4142101	G2 - 8	20
SC4143101	G2 - 9	20
SC4144101	G2 - 10	20
SC4145101	G2 - 10	20
SC4146101	G2 - 10	20

CODE	REF.NO	Page
SC4147101	G2 - 10	20
SC4148101	G2 - 10	20
SC4149101	G2 - 10	20
SC4150001	G2 - 10	20
SC4151001	G2 - 10	20
SC4152101	G2 - 10	20
SC4153001	G2 - 10	20
SC4154001	G2 - 10	20
SC4155001	G2 - 10	20
SC4156101	G2 - 10	20
SC4157101	G2 - 10	20
SC4158101	G2 - 10	20
SC4159101	G2 - 10	20
SC4160101	G2 - 10	20
SC4161101	G2 - 10	20
SC4162101	G2 - 10	20
SC4163101	G2 - 10	20
SC4164101	G2 - 10	20
SC4165101	G2 - 10	20
SC4166101	G2 - 10	20
SC4167101	G2 - 10	20
SC4168101	G2 - 10	20
SC4169101	G2 - 10	20
SC4170101	G2 - 10	20
SC4171201	G2 - 10	20
SC4172201	G2 - 10	20
SC4173101	G2 - 10	20
SC4174101	G2 - 10	20
SC4175101	G2 - 10	20
SC4176101	G2 - 10	20
SC4177101	G2 - 10	20
SC4178101	G2 - 10	20
SC4179001	H - 10	22
SC4180001	D - 22	8
	H - 10	22
SC4181001	G2 - 10	20
SC4182001	D - 23	8
	G2 - 10	20
SC4183001	G2 - 10	20
SC4184001	G2 - 10	20
	H - 10	22
SC4185101	H - 10	22
SC4186001	J - 10	24
SC4187101	H - 10	22
SC4188101	H - 10	22
SC4190101	H - 10	22
SC4191101	H - 10	22
SC4192101	H - 10	22
SC4193101	H - 10	22
SC4194101	H - 10	22
SC4195101	D - 30	8
SC4196101	G2 - 10	20
SC4197101	G2 - 10	20
SC4198001	F3 - 31	16
SC4199001	F3 - 32	16
SC4200001	F3 - 33	16
SC4201001	F3 - 34	16
SC4202001	F3 - 35	16
SC4203001	F3 - 36	16
SC4206101	F1 - 33	12
SC4207101	F1 - 34	12
SC4208101	F1 - 35	12
SC4209101	F1 - 36	12

CODE	REF.NO	Page
SC4210101	F1 - 37	12
SC4211101	F1 - 38	12
SC4212101	F1 - 39	12
SC4213101	F1 - 40	12
SC4214101	F1 - 41	12
SC4215101	F1 - 42	12
SC4216101	F1 - 43	12
SC4217101	F1 - 44	12
SC4218001	B - 10	4
SC4219101	B - 6	4
SC4220101	B - 7	4
SC4221101	B - 8	4
SC4226101	C - 11	6
SC4227101	C - 12	6
SC4228101	C - 13	6
SC4229101	C - 14	6
SC4230101	A - 3	2
SC4231101	A - 4	2
SC4232001	D - 15	8
SC4234001	D - 16	8
SC4238001	D - 17	8
SC4240001	D - 18	8
SC4244001	D - 19	8
SC4245001	D - 20	8
SC4246001	D - 21	8
SC4250101	J - 10	24
SC4253001	J - 10	24
SC4254001	J - 10	24
SC4258001	J - 10	24
SC4263001	G1 - 2	18
SC4264001	G1 - 4	18
SC4265001	H - 10	22
SC4266001	H - 10	22
SC4267001	H - 10	22
SC4577001	Co - 31	28
SC4591001	K - 10	26
SC4713001	E - 15	10
SC4726001	E - 12	10
SC4727001	E - 25	10
SC4730001	Wa1	29
SC4731001	E - 13	10
SC4848001	K - 20	26
	Co - 21	28
SC4849001	K - 19	26
SC4870001	Co - 28	28
SC4871001	Co - 30	28
SC4872001	Co - 32	28
SC4873001	Co - 34	28
SC4874001	Co - 36	28
SC4894001	Co - 20	28
SC4895001	E - 16	10
SC4907001	E - 7	10
SC4908001	E - 8	10
SC4910001	E - 40	10
SC4945001	K - 14	26
	K - 15	26
SC4946001	E - 46	10
	E - 47	10
	K - 11	26
	K - 12	26
	Co - 24	28
SC4971001	F2 - 2	14
SC4973001	F2 - 9	14

CODE	REF.NO	Page
SC4975001	F2 - 20	14
SC4976001	F3 - 13	16
SC4977001	F3 - 20	16
SC4979001	F3 - 25	16
SC5010001	E - 1	10
SC5011001	E - 2	10
SC5012001	E - 3	10
SC5013001	E - 4	10
SC5017001	F2 - 7	14
	F3 - 15	16
	F3 - 19	16
	F3 - 24	16
	F3 - 30	16
	K - 10	26
SC5026001	D - 31	8
	K - 10	26
	Co - 23	28
SC5033001	Co - 19	28
SC5064001	B - 1	4
SC5065001	B - 2	4
SC5066001	B - 3	4
	Co - 25	28
SC5067001	B - 5	4
SC5068001	Co - 40	28
SC5070001	Co - 41	28
SC5071001	Co - 42	28
SC5073001	F1 - 19	12
	F2 - 4	14
	F3 - 14	16
	F3 - 29	16
SC5074001	F1 - 17	12
	F2 - 3	14
	F3 - 28	16
SC5077001	F3 - 18	16
SC5080001	F1 - 1	12
SC5081001	F1 - 8	12
SC5082001	F1 - 18	12
SC5084001	E - 42	10
	Co - 22	28
SC5129001	F2 - 12	14
SC5130001	F2 - 13	14
SC5134001	Co - 39	28
SC5137001	J - 10	24
SC5139001	F2 - 5	14
SC5140001	F2 - 10	14
SC5141001	F2 - 14	14
SC5142001	F2 - 16	14
SC5143001	F2 - 19	14
SC5144001	F3 - 1	16
SC5145001	F3 - 2	16
SC5146001	F3 - 3	16
SC5147001	F3 - 4	16
SC5148001	F3 - 5	16
SC5149001	F3 - 6	16
SC5150001	F3 - 7	16
SC5151001	F3 - 8	16
SC5152001	F3 - 9	16
SC5153001	F3 - 10	16
SC5154001	F3 - 11	16
SC5155001	F3 - 12	16
SC5156001	F2 - 17	14
SC5157001	F2 - 18	14
SC5193001	E - 45	10

CODE	REF.NO	Page
SC5285001	E - 5	10
SC6043001	Co - 43	28
SC6044001	Co - 44	28
SC6045001	Co - 45	28
SC6046001	Co - 47	28
SC6047001	Co - 46	28

CODE	REF.NO	Page

brother

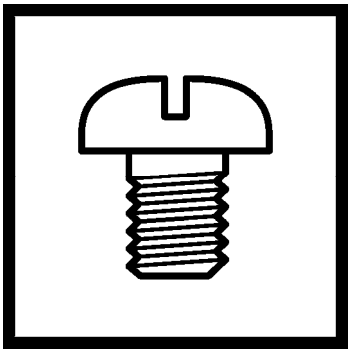

パーツブック
PARTS BOOK

ブラザー工業株式会社　http://www.brother.co.jp/
〒448-0803 刈谷市野田町北地蔵山 1 番地 5　TEL:0566-25-5031
BROTHER INDUSTRIES, LTD.　http://www.brother.com/
1-5, Kitajizoyama, Noda-cho, Kariya 448-0803, Japan.

©2021 Brother Industries, Ltd. All Rights Reserved.

GT60NB
I1101613F J/E
2021.10.F (1)